CONSULTING ENGINEERS

مهندسین مشاور اسوه معماری

نقشه های معماری

دیوار محوطه ترانسفو

کارفرما: شرکت توسعه پست های ایران ترانسفو

آدرس پروژه:

شهرک صنعتی اشراق توسعه ۶ و ۷

آدرس شرکت

کوچشکی چهارراه دوم جنوبی خیابان حسنعلی احمدی پلاک ۷ / تلفکس ۳۳۴۶۷۳۶۵

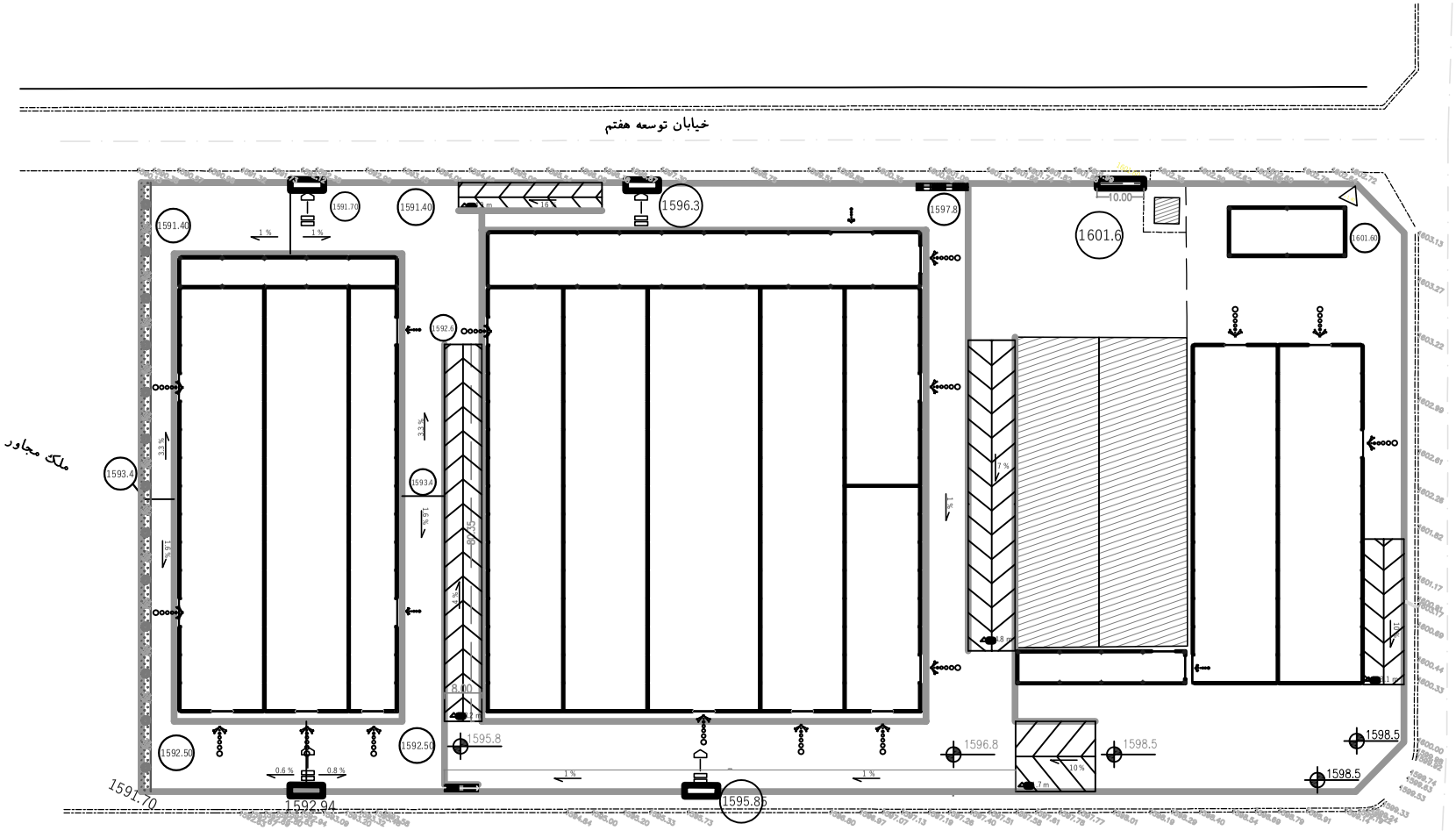

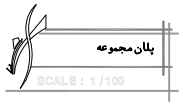

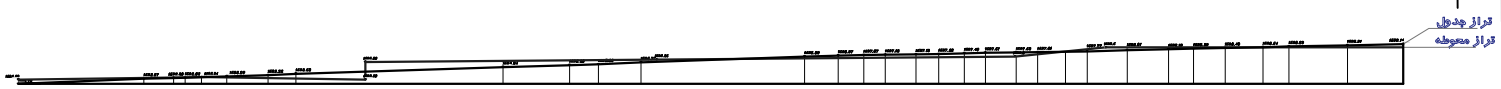

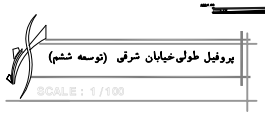

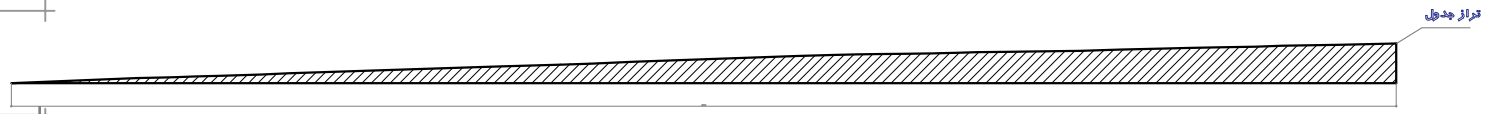

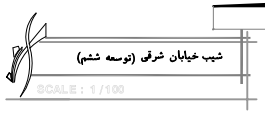

* پیمانکار موظف است قبل از اجرا نقشه رابا وضعیت موجود تطبیق و مغایرت های موجود را به اطلاع کارفرما برساند.
* تطبیق نقشه ها با محل اجرای پروژه بر عهده پیمانکار می باشد.

OSVEH
CONSULTING & ENGINEERING.CO
شرکت مهندسین مشاور اسوه معماری

کارفرما :
شرکت توسعه پست های ایران ترانسفو

امضاءطراح :

امضاء ناظر:

امضاء مجری:

امضاء سازمان نظام مهندسی:

تاریخ	۱۴۰۴/۰۳/۰۵
جمع زیربنا	
ترسیم	
کنترل	سازمان نظام مهندسی زنجان
ویرایش	
رشته	معماری
مقیاس	1/100
شماره	NO-A1

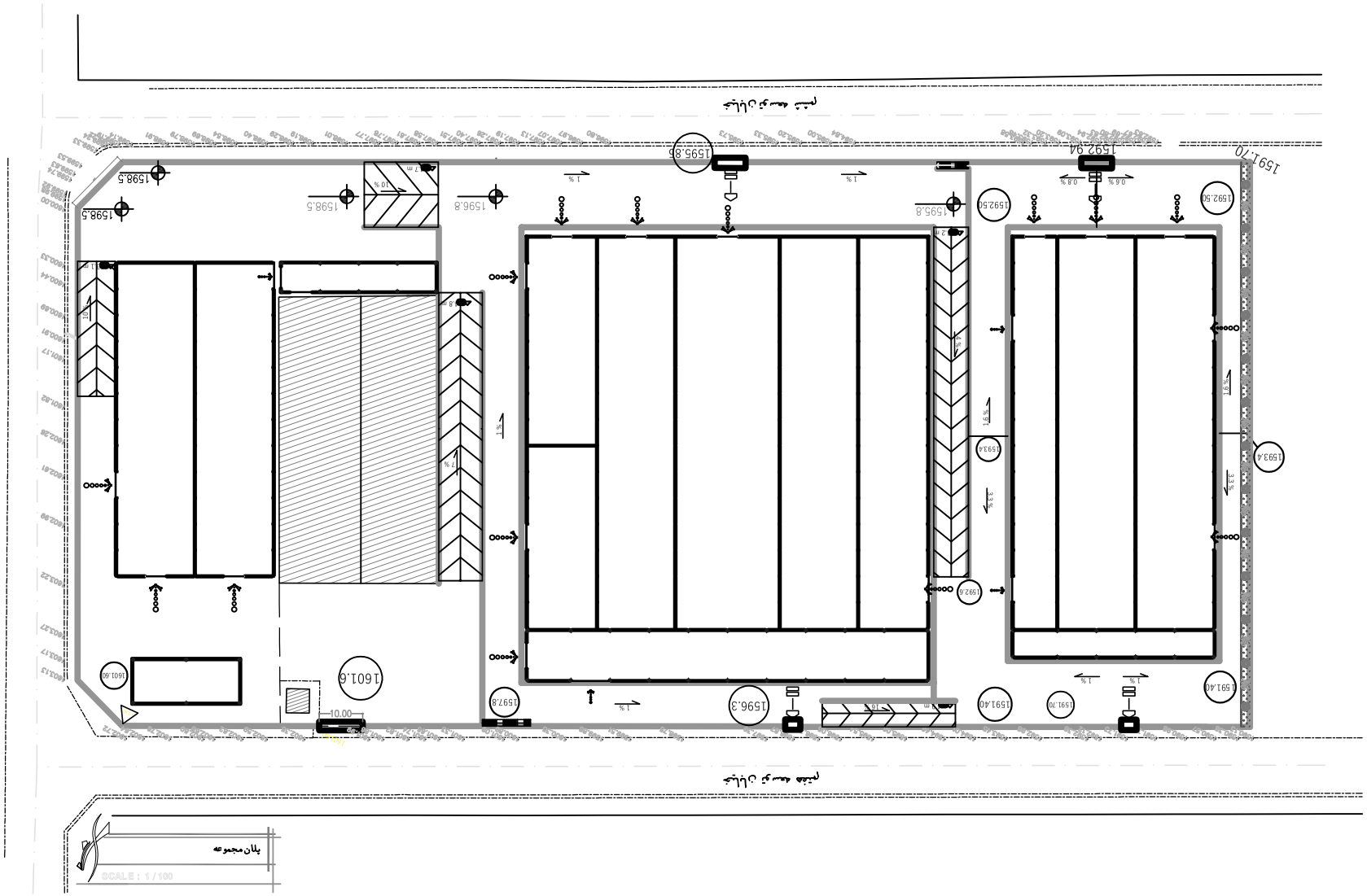

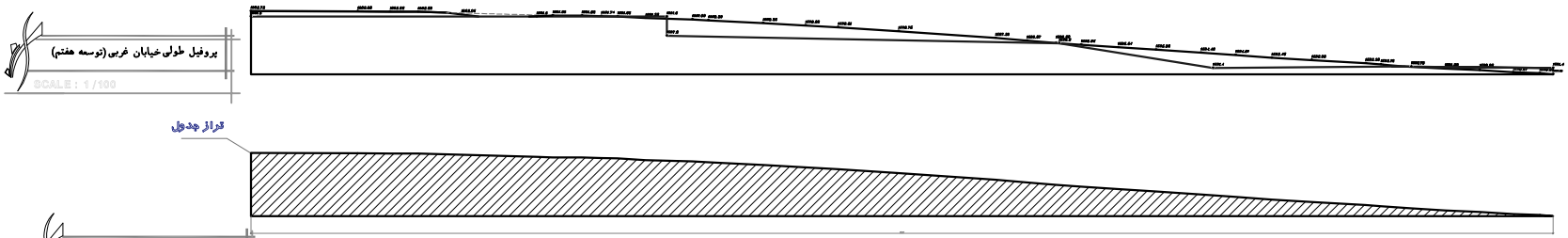

* پیمانکار موظف است قبل از اجرا نقشه رابا وضعیت موجود تطبیق و مغایرت های موجود را به اطلاع کارفرما برساند.
* تطبیق نقشه ها با محل اجرای پروژه بر عهده پیمانکار می باشد.

OSVEH
CONSULTING & ENGINEERING.CO
شرکت مهندسین مشاور اسوه معماری

کارفرما :
شرکت توسعه پست های ایران ترانسفو

امضاءطراح :

امضاء ناظر:

امضاء مجری:

امضاء سازمان نظام مهندسی:

تاریخ	۱۴۰۴/۰۳/۰۵
جمع زیربنا	
ترسیم	
کنترل	سازمان نظام مهندسی زنجان
ویرایش	
رشته	معماری
مقیـــاس	1/100
شماره	NO-A2

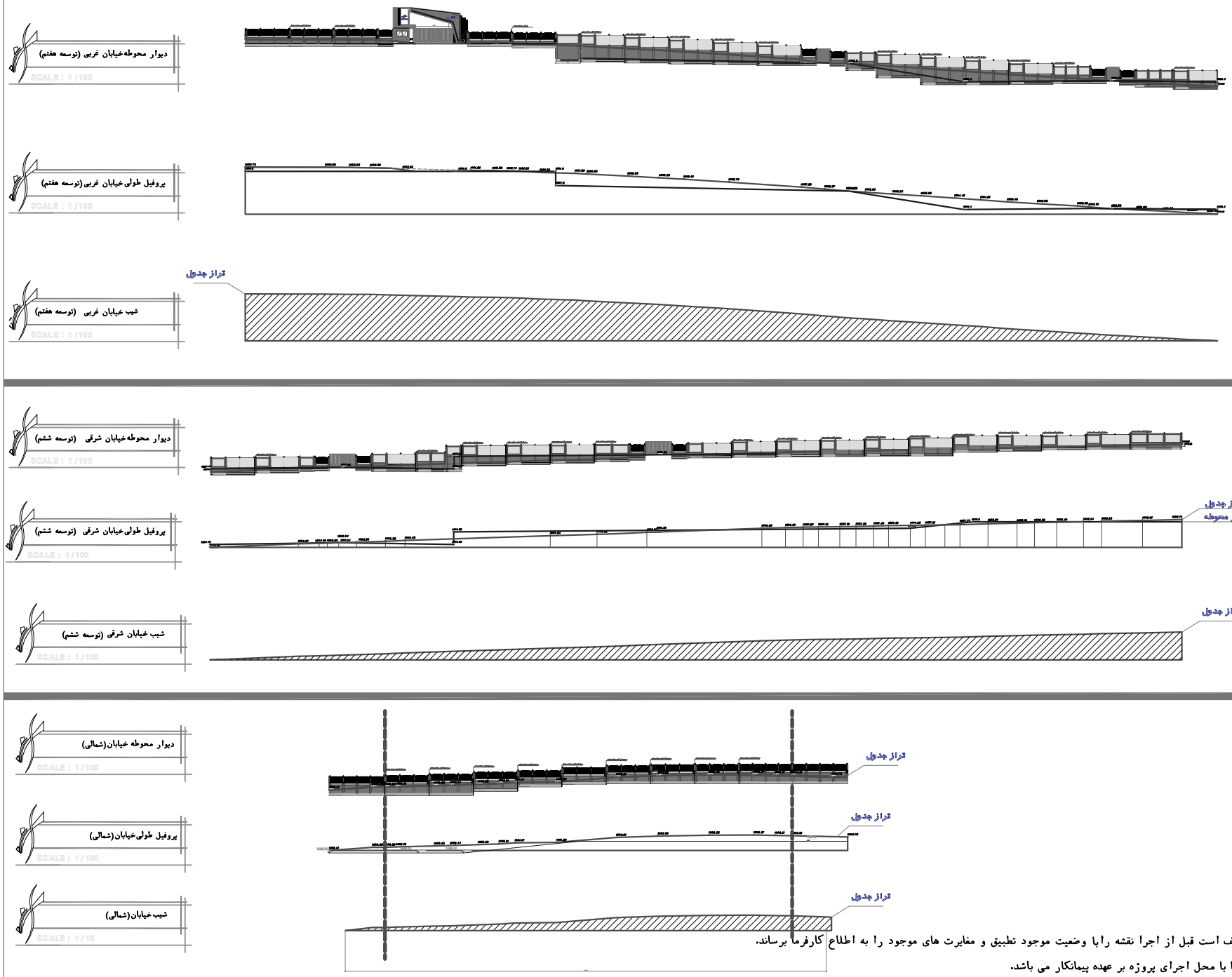

* پیمانکار موظف است قبل از اجرا نقشه رابا وضعیت موجود تطبیق و مغایرت های موجود را به اطلاع کارفرما برساند.
* تطبیق نقشه ها با محل اجرای پروژه بر عهده پیمانکار می باشد.

OSVEH
CONSULTING & ENGINEERING.CO
شرکت مهندسین مشاور اسوه معماری

کارفرما :
شرکت توسعه پست های ایران ترانسفو

امضاءطراح :

امضاء ناظر:

امضاء مجری:

امضاء سازمان نظام مهندسی:

تاریخ	۱۴۰۴/۰۳/۰۵
جمع زیربنا	
ترسیم	
کنترل	سازمان نظام مهندسی زنجان
ویرایش	
رشته	معماری
مقیاس	1/100
شماره	N0-A3

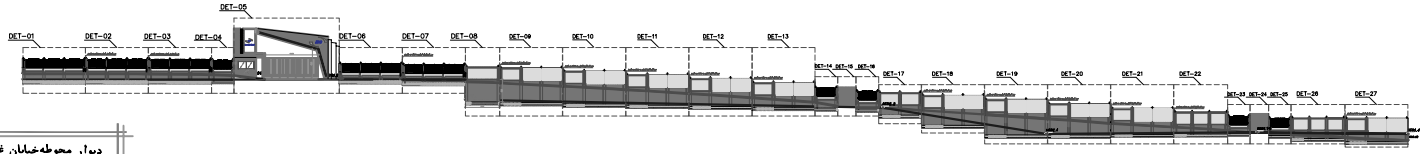

دیوار محوطه‌خیابان غربی (توسعه هفتم)

SCALE : 1 / 100

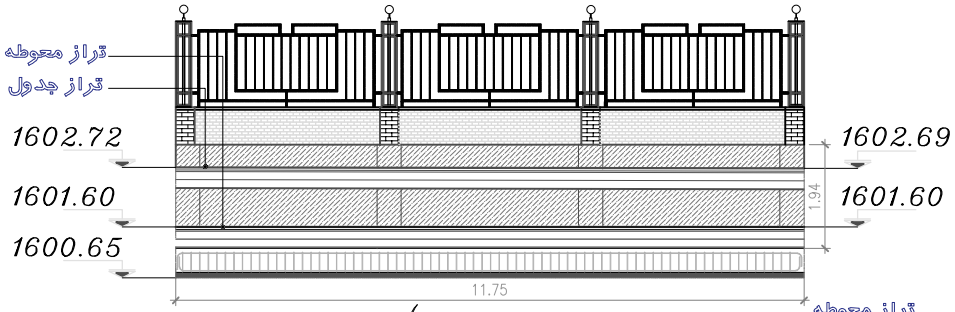

DET-01

SCALE : 1/10

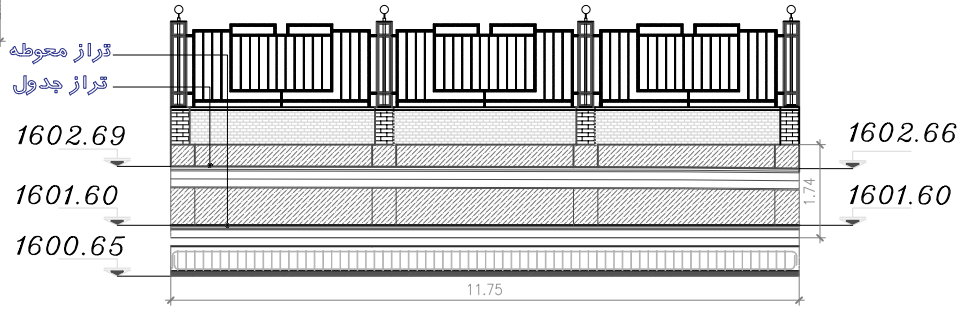

DET-02

SCALE : 1/10

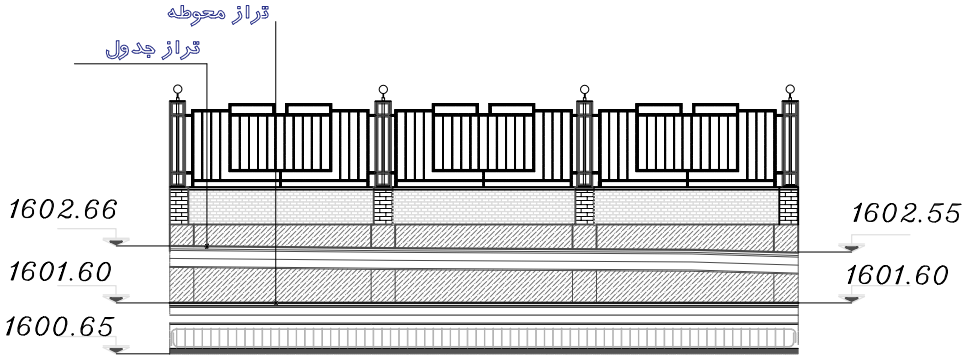

DET-03

SCALE : 1/10

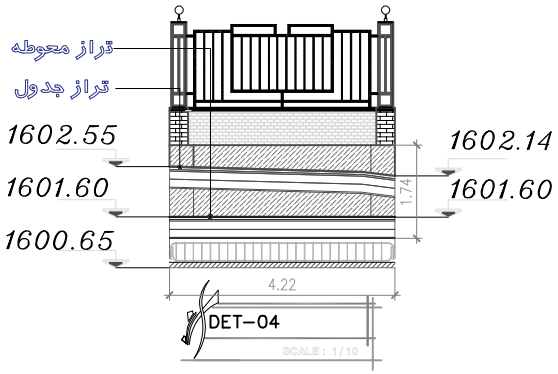

DET-04

SCALE : 1/10

* پیمانکار موظف است قبل از اجرا نقشه را با وضعیت موجود تطبیق و مغایرت های موجود را به اطلاع کارفرما برساند.
* تطبیق نقشه ها با محل اجرای پروژه بر عهده پیمانکار می باشد.

OSVEH
CONSULTING & ENGINEERING.CO
شرکت مهندسین مشاور اسوه معماری

کارفرما :
شرکت توسعه پست های ایران ترانسفو

امضاءطراح :

امضاء ناظر:

امضاء مجری:

امضاء سازمان نظام مهندسی:

تاریخ	۱۴۰۴/۰۳/۰۵
جمع زیربنا	
ترسیم	
کنترل	سازمان نظام مهندسی زنجان
ویرایش	
رشته	معماری
مقیـــاس	1/100
شماره	NO-A4

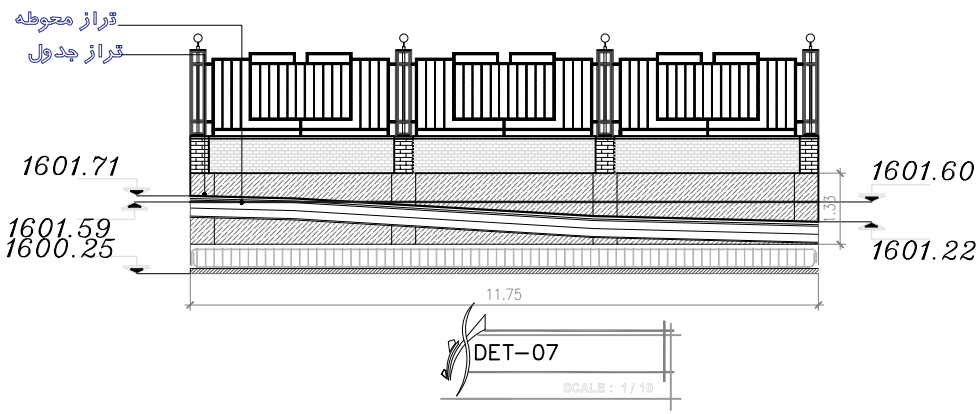

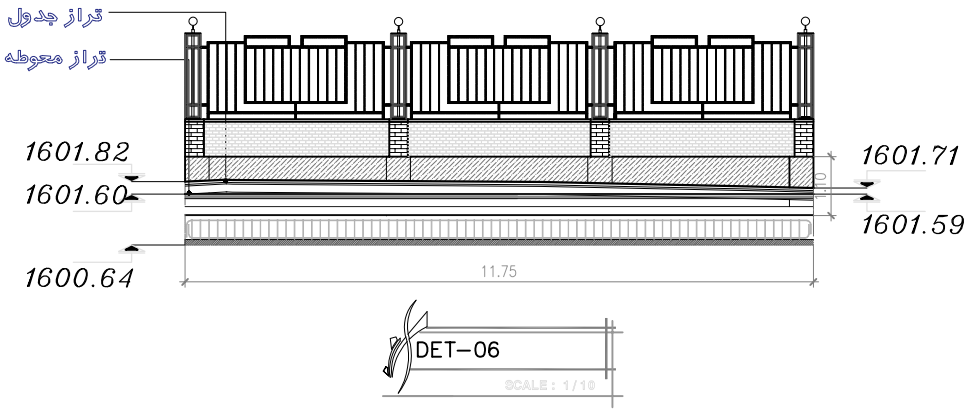

* پیمانکار موظف است قبل از اجرا نقشه رابا وضعیت موجود تطبیق و مغایرت های موجود را به اطلاع کارفرما برساند.
* تطبیق نقشه ها با محل اجرای پروژه بر عهده پیمانکار می باشد.

OSVEH
CONSULTING & ENGINEERING.CO
شرکت مهندسین مشاور اسوه معماری

کارفرما :
شرکت توسعه پست های ایران ترانسفو

امضاءطراح :

امضاء ناظر:

امضاء مجری:

امضاء سازمان نظام مهندسی:

تاریخ	۱۴۰۴/۰۳/۰۵
جمع زیربنا	
ترسیم	
کنترل	سازمان نظام مهندسی زنجان
ویرایش	
رشته	معماری
مقیاس	1/100
شماره	N0-A5

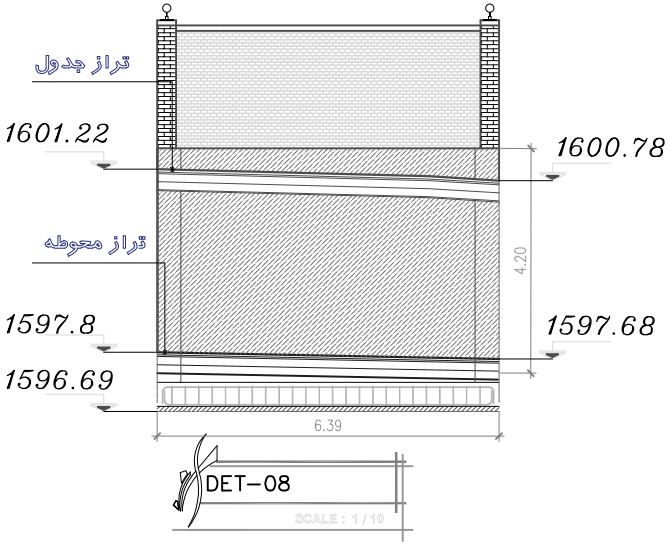

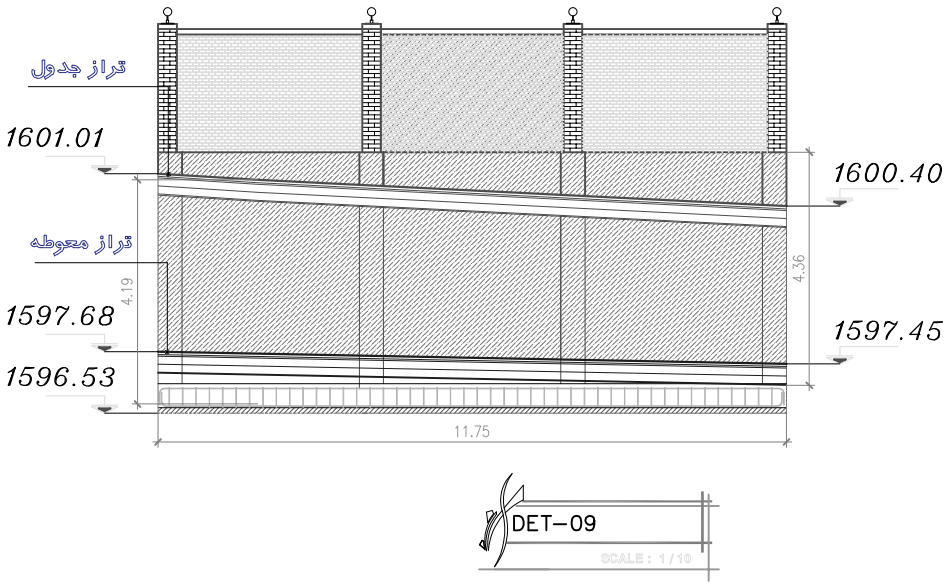

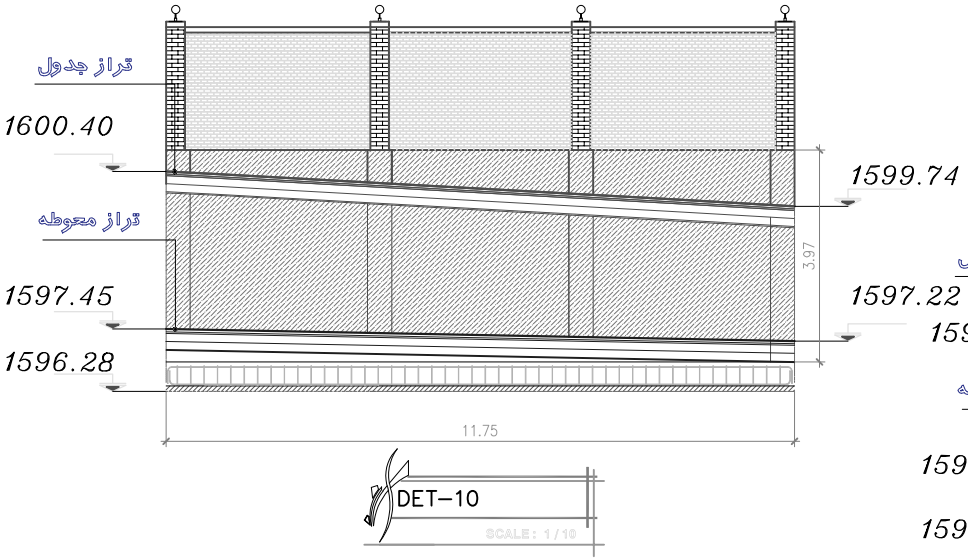

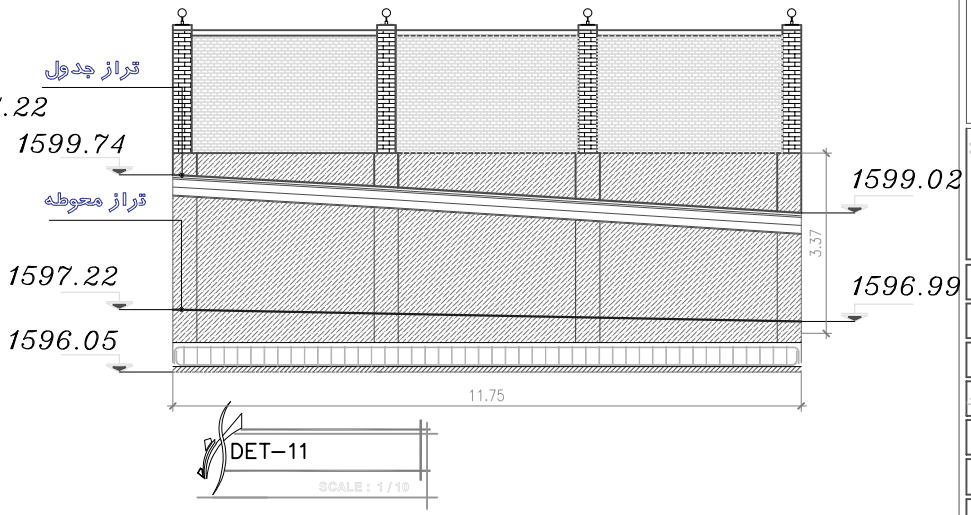

* پیمانکار موظف است قبل از اجرا نقشه رابا وضعیت موجود تطبیق و مغایرت های موجود را به اطلاع کارفرما برساند.
* تطبیق نقشه ها با محل اجرای پروژه بر عهده پیمانکار می باشد.

OSVEH
CONSULTING & ENGINEERING.CO
شرکت مهندسین مشاور اسوه معماری

کارفرما :
شرکت توسعه پست های ایران ترانسفو

امضاءطراح :

امضاء ناظر:

امضاء مجری:

امضاء سازمان نظام مهندسی:

تاریخ	۱۴۰۴/۰۳/۰۵
جمع زیربنا	
ترسیم	
کنترل	سازمان نظام مهندسی زنجان
ویرایش	
رشته	معماری
مقیاس	1/100
شماره	NO-A6

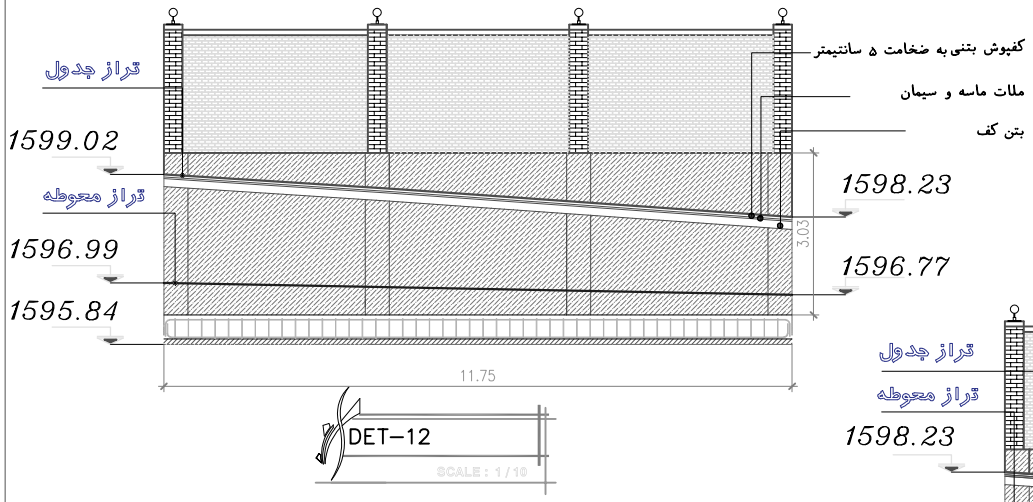

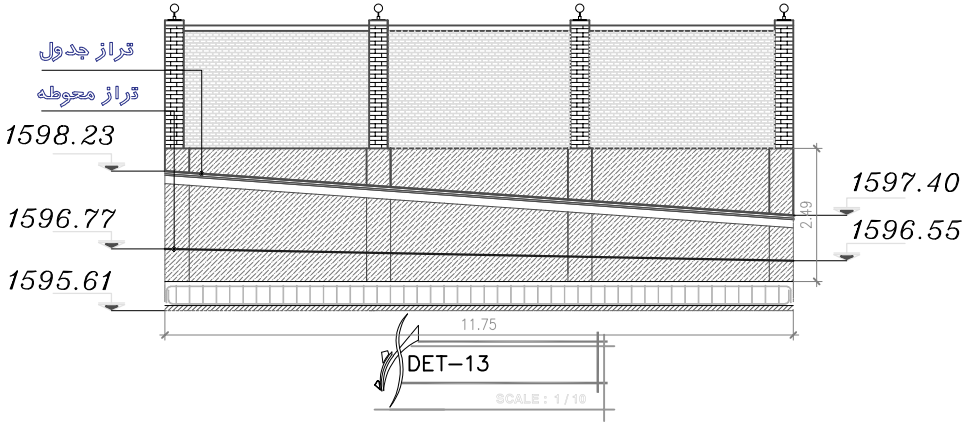

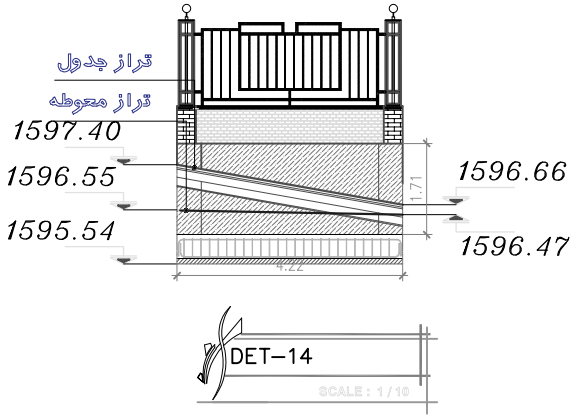

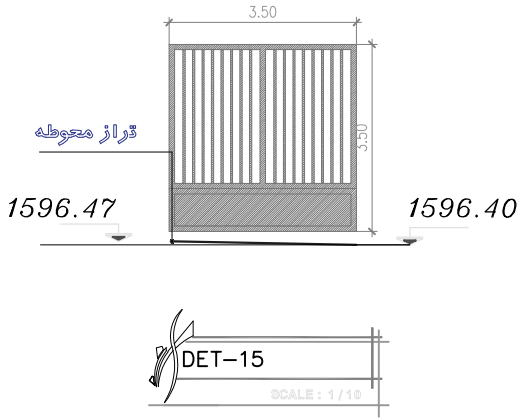

* پیمانکار موظف است قبل از اجرا نقشه رابا وضعیت موجود تطبیق و مغایرت های موجود را به اطلاع کارفرما برساند.
* تطبیق نقشه ها با محل اجرای پروژه بر عهده پیمانکار می باشد.

OSVEH
CONSULTING & ENGINEERING.CO
شرکت مهندسین مشاور اسوه معماری

کارفرما :
شرکت توسعه پست های ایران ترانسفو

امضاءطراح :

امضاء ناظر:

امضاء مجری:

امضاء سازمان نظام مهندسی:

تاریخ	۱۴۰۴/۰۳/۰۵
جمع زیربنا	
ترسیم	
کنترل	سازمان نظام مهندسی زنجان
ویرایش	
رشته	معماری
مقیاس	1/100
شماره	NO-A7

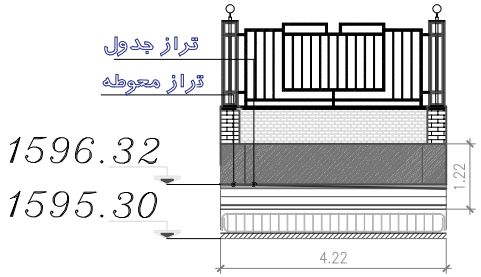

DET–16

SCALE : 1 / 10

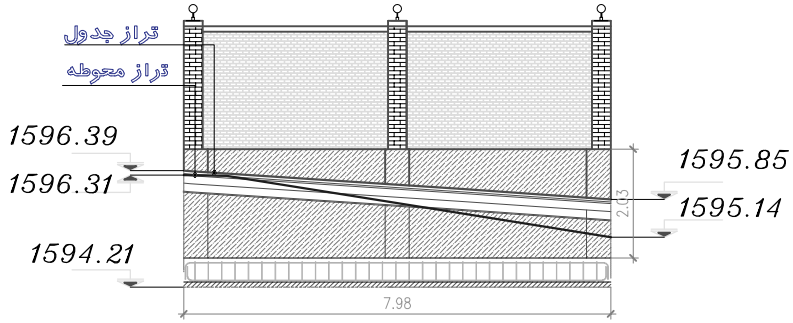

DET–17

SCALE : 1 / 10

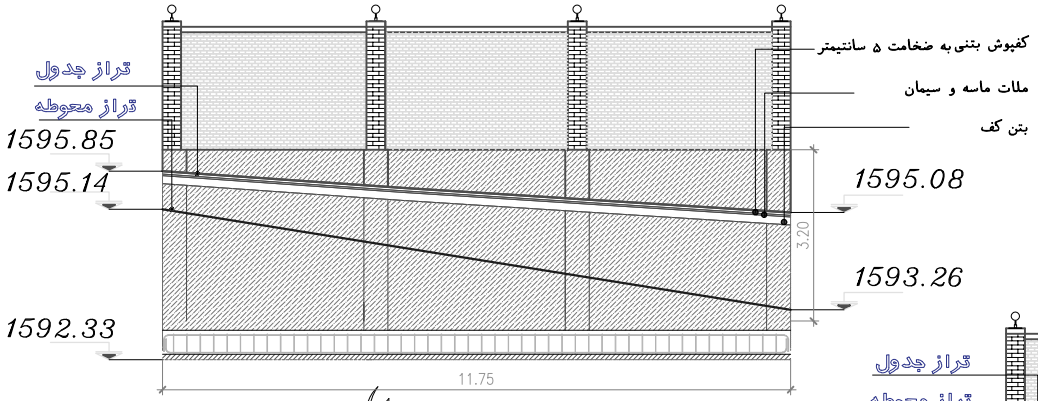

DET–18

SCALE : 1 / 10

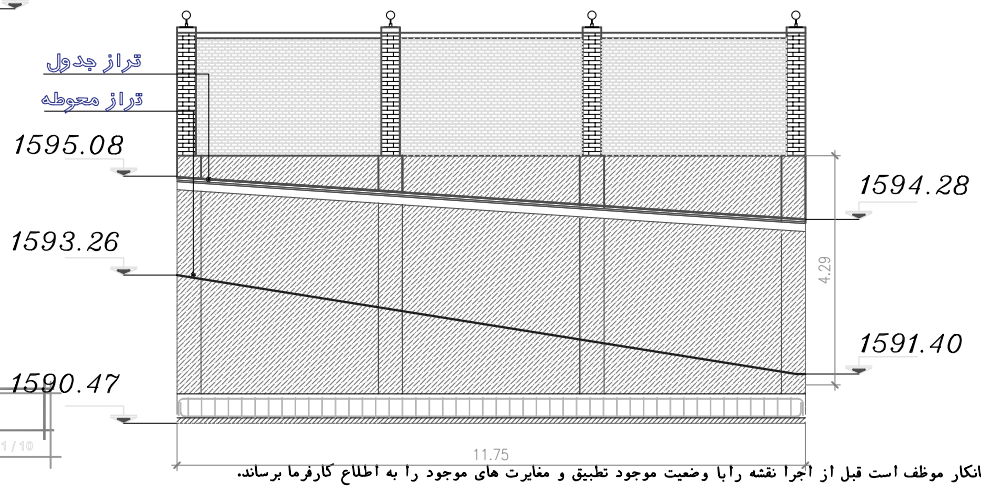

DET–19

SCALE : 1 / 10

* پیمانکار موظف است قبل از اجرا نقشه رابا وضعیت موجود تطبیق و مغایرت های موجود را به اطلاع کارفرما برساند.
* تطبیق نقشه ها با محل اجرای پروژه بر عهده پیمانکار می باشد.

OSVEH
CONSULTING & ENGINEERING.CO
شرکت مهندسین مشاور اسوه معماری

کارفرما :
شرکت توسعه پست های ایران ترانسفو

امضاءطراح :

امضاء ناظر:

امضاء مجری:

امضاء سازمان نظام مهندسی:

تاریخ	۱۴۰۴/۰۳/۰۵
جمع زیربنا	
ترسیم	
کنترل	سازمان نظام مهندسی زنجان
ویرایش	
رشته	معماری
مقیاس	1/100
شماره	NO–A8

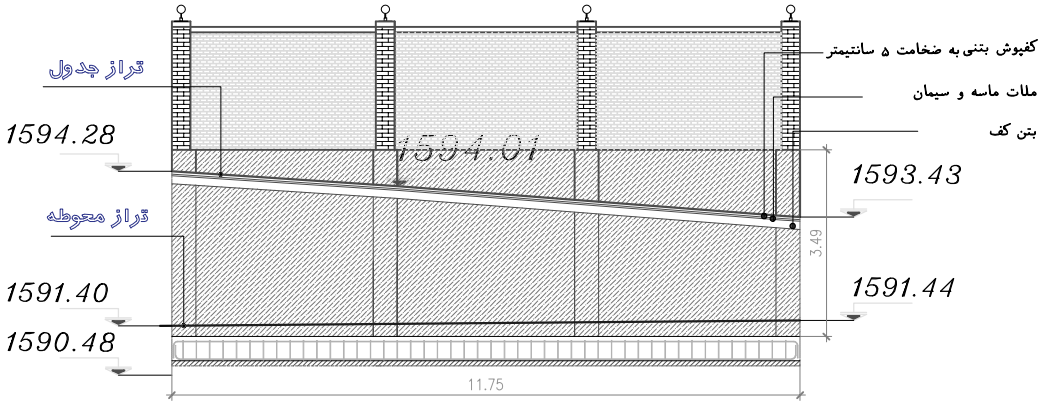

DET-20

SCALE : 1 / 10

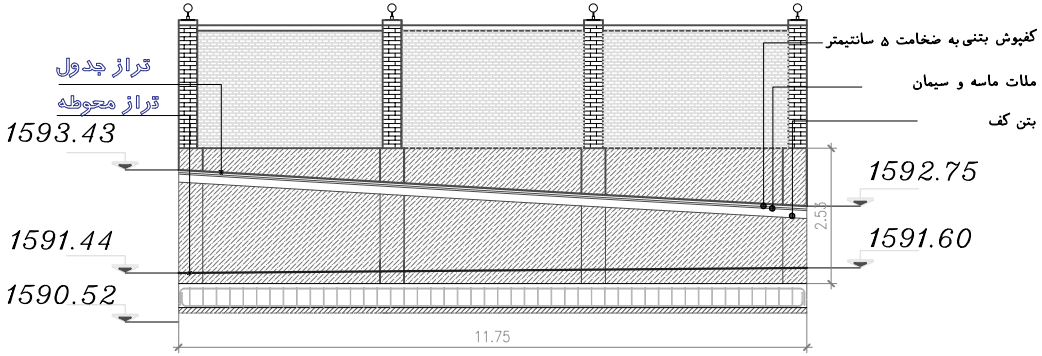

DET-21

SCALE : 1 / 10

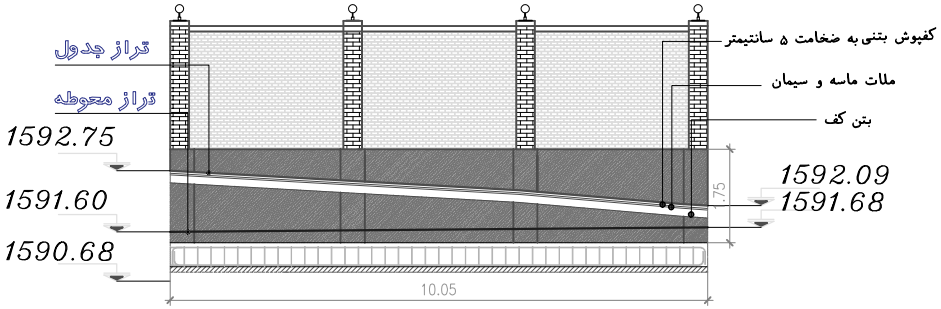

DET-22

SCALE : 1 / 10

* پیمانکار موظف است قبل از اجرا نقشه رابا وضعیت موجود تطبیق و مغایرت های موجود را به اطلاع کارفرما برساند.
* تطبیق نقشه ها با محل اجرای پروژه بر عهده پیمانکار می باشد.

OSVEH
CONSULTING & ENGINEERING.CO
شرکت مهندسین مشاور اسوه معماری

کارفرما :
شرکت توسعه پست های ایران ترانسفو

امضاءطراح :

امضاء ناظر:

امضاء مجری:

امضاء سازمان نظام مهندسی:

تاریخ	۱۴۰۴/۰۳/۰۵
جمع زیربنا	
ترسیم	
کنترل	سازمان نظام مهندسی زنجان
ویرایش	
رشته	معماری
مقیاس	1/100
شماره	N0-A9

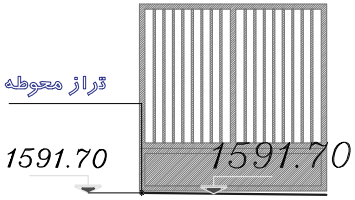

DET-24
SCALE : 1 / 10

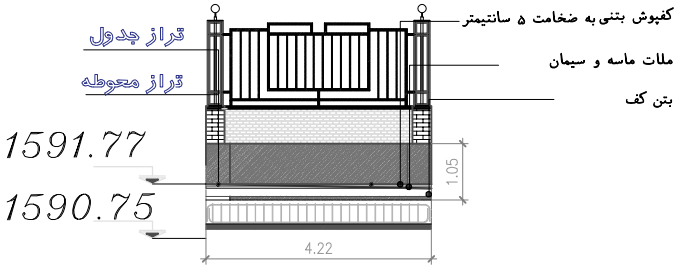

DET-23
SCALE : 1 / 10

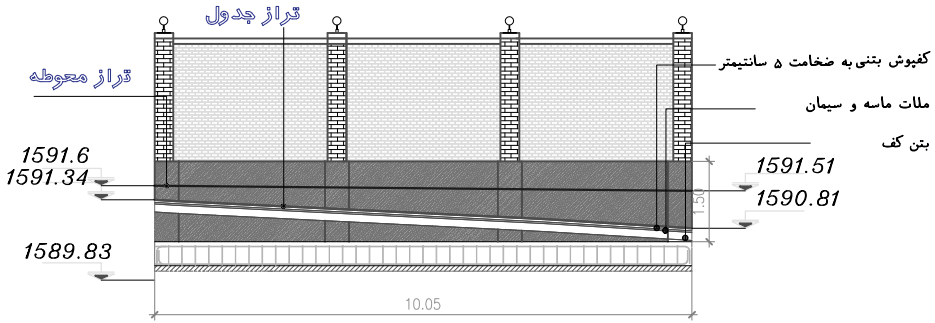

DET-26
SCALE : 1 / 10

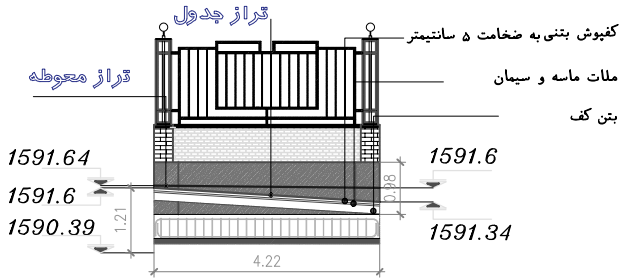

DET-25
SCALE : 1 / 10

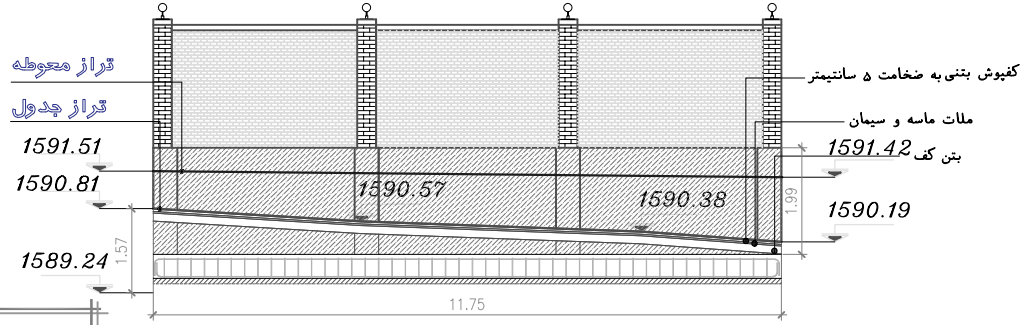

DET-27
SCALE : 1 / 10

* پیمانکار موظف است قبل از اجرا نقشه رابا وضعیت موجود تطبیق و مغایرت های موجود را به اطلاع کارفرما برساند.
* تطبیق نقشه ها با محل اجرای پروژه بر عهده پیمانکار می باشد.

OSVEH
CONSULTING & ENGINEERING.CO
شرکت مهندسین مشاور اسوه معماری

کارفرما :
شرکت توسعه پست های ایران ترانسفو

امضاءطراح :

امضاء ناظر:

امضاء مجری:

امضاء سازمان نظام مهندسی:

تاریخ	۱۴۰۴/۰۳/۰۵
جمع زیربنا	
ترسیم	
کنترل	سازمان نظام مهندسی زنجان
ویرایش	
رشته	معماری
مقیاس	1/100
شماره	NO-A10

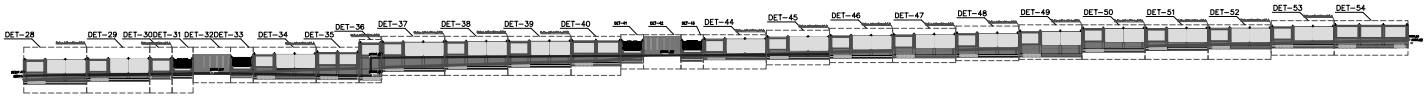

دیوار محوطه خیابان شرقی (توسعه ششم)

SCALE : 1 / 100

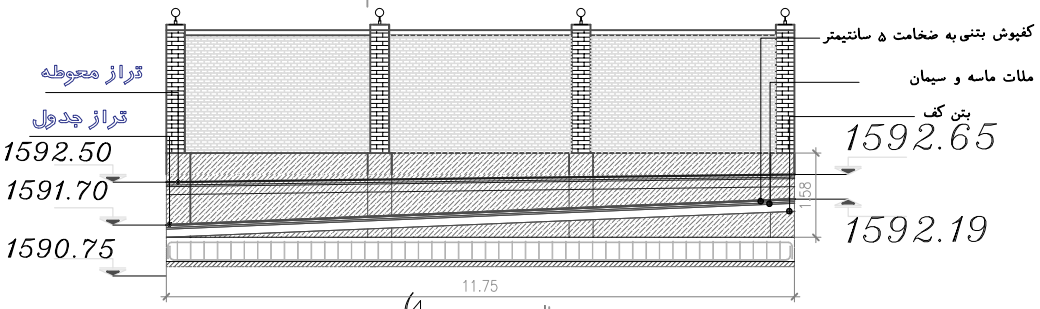

DET-28

SCALE : 1/10

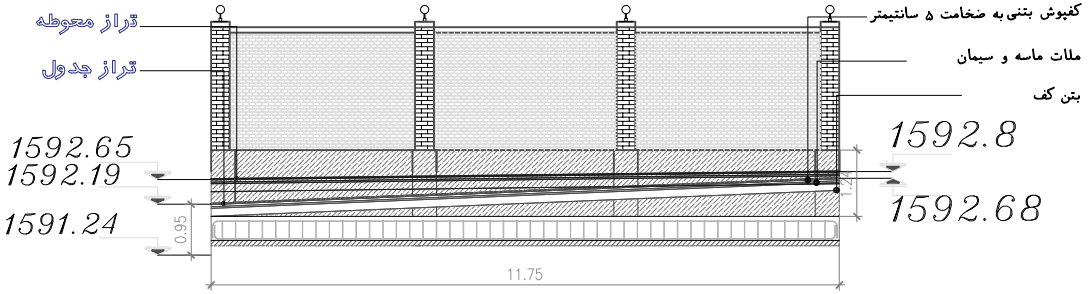

DET-29

SCALE : 1/10

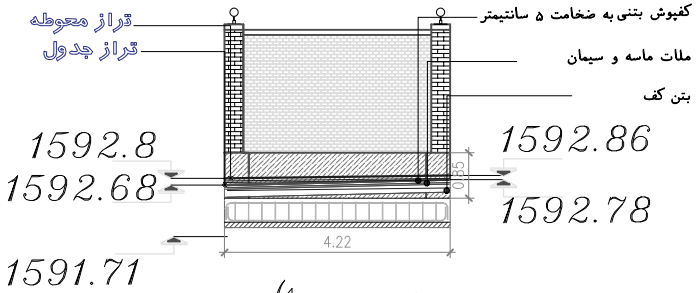

DET-30

SCALE : 1/10

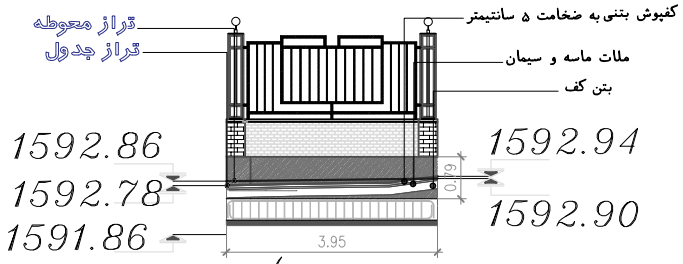

DET-31

SCALE : 1/10

* پیمانکار موظف است قبل از اجرا نقشه رابا وضعیت موجود تطبیق و مغایرت های موجود را به اطلاع کارفرما برساند.
* تطبیق نقشه ها با محل اجرای پروژه بر عهده پیمانکار می باشد.

OSVEH
CONSULTING & ENGINEERING.CO
شرکت مهندسین مشاور اسوه معماری

کارفرما :
شرکت توسعه پست های ایران ترانسفو

امضاءطراح :

امضاء ناظر:

امضاء مجری:

امضاء سازمان نظام مهندسی:

تاریخ	۱۴۰۴/۰۳/۰۵
جمع زیربنا	
ترسیم	
کنترل	سازمان نظام مهندسی زنجان
ویرایش	
رشته	معماری
مقیاس	1/100
شماره	NO-A11

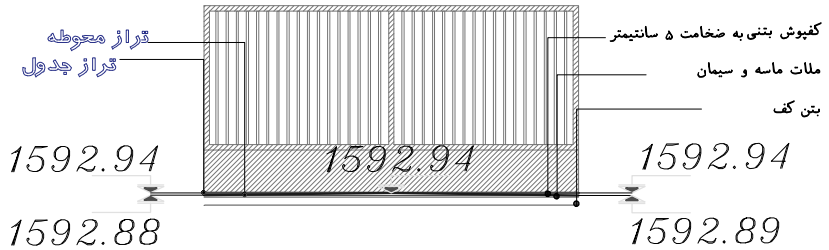

DET-32

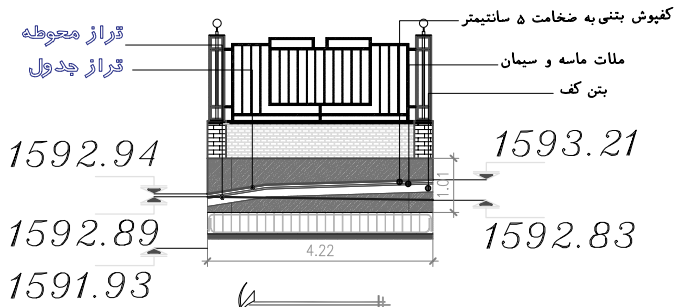

DET-33

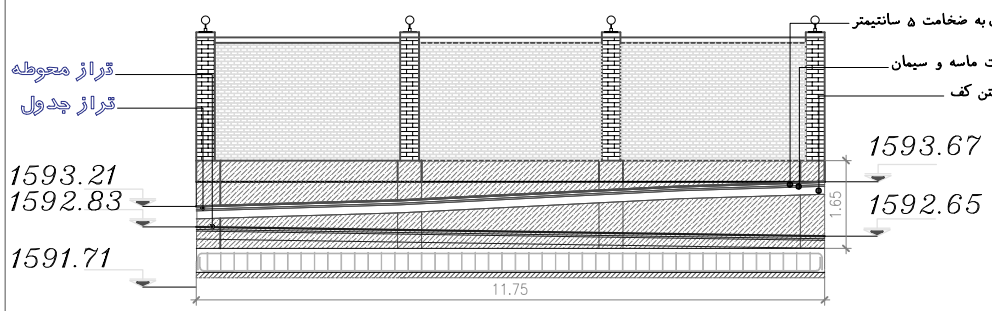

DET-34

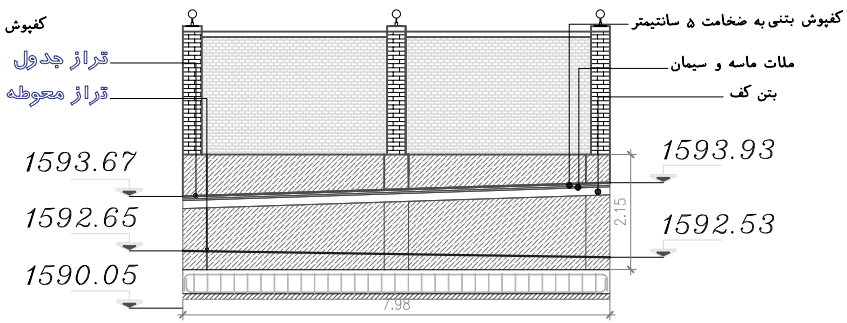

DET-35

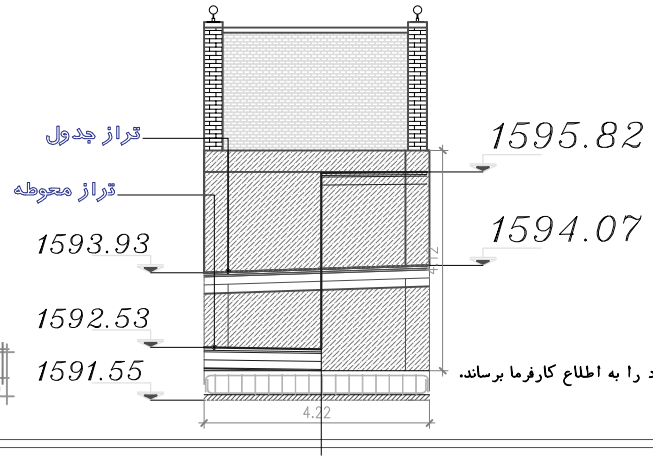

DET-36

* پیمانکار موظف است قبل از اجرا نقشه رابا وضعیت موجود تطبیق و مغایرت های موجود را به اطلاع کارفرما برساند.
* تطبیق نقشه ها با محل اجرای پروژه بر عهده پیمانکار می باشد.

OSVEH
CONSULTING & ENGINEERING.CO
شرکت مهندسین مشاور اسوه معماری

کارفرما :
شرکت توسعه پست های ایران ترانسفو

امضاءطراح :

امضاء ناظر:

امضاء مجری:

امضاء سازمان نظام مهندسی:

تاریخ	۱۴۰۴/۰۳/۰۵
جمع زیربنا	
ترسیم	
کنترل	سازمان نظام مهندسی زنجان
ویرایش	
رشته	معماری
مقیاس	1/100
شماره	NO-A12

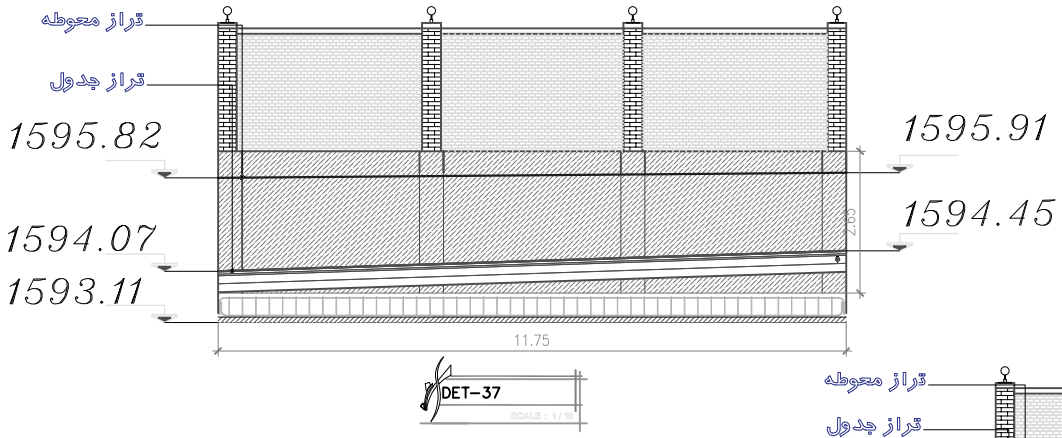

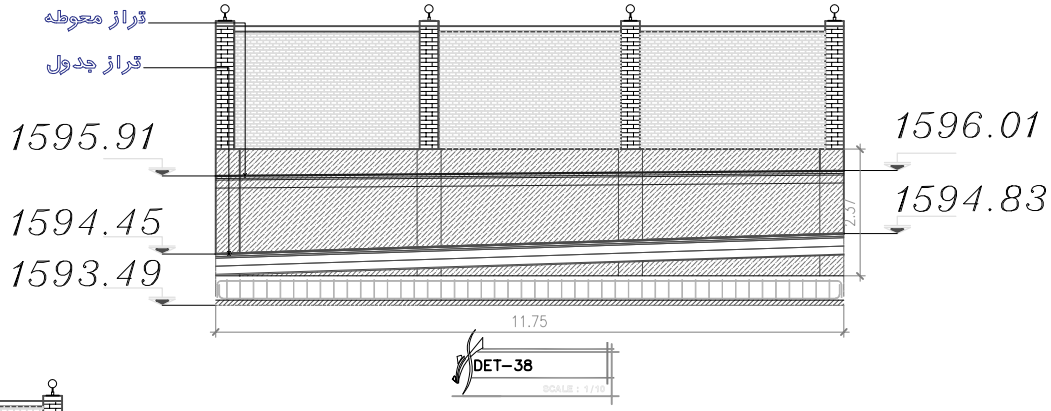

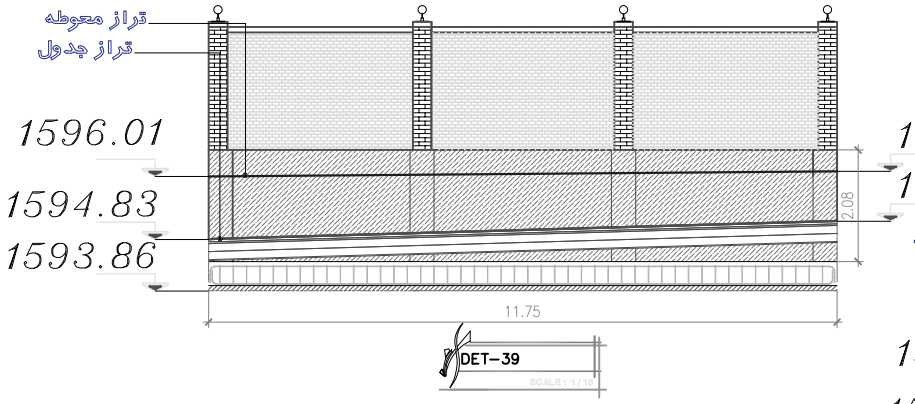

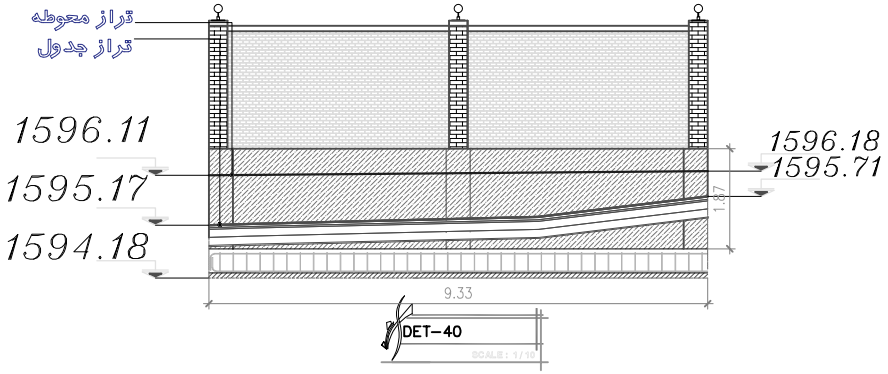

* پیمانکار موظف است قبل از اجرا نقشه رابا وضعیت موجود تطبیق و مغایرت های موجود را به اطلاع کارفرما برساند.
* تطبیق نقشه ها با محل اجرای پروژه بر عهده پیمانکار می باشد.

OSVEH
CONSULTING & ENGINEERING.CO
شرکت مهندسین مشاور اسوه معماری

کارفرما :
شرکت توسعه پست های ایران ترانسفو

امضاءطراح :

امضاء ناظر:

امضاء مجری:

امضاء سازمان نظام مهندسی:

تاریخ	۱۴۰۴/۰۳/۰۵
جمع زیربنا	
ترسیم	
کنترل	سازمان نظام مهندسی زنجان
ویرایش	
رشته	معماری
مقیـــاس	1/100
شماره	NO-A13

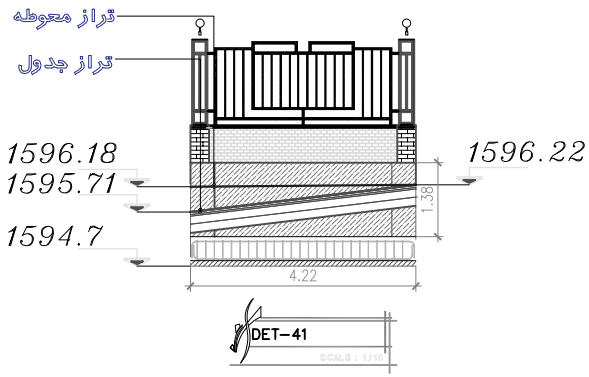

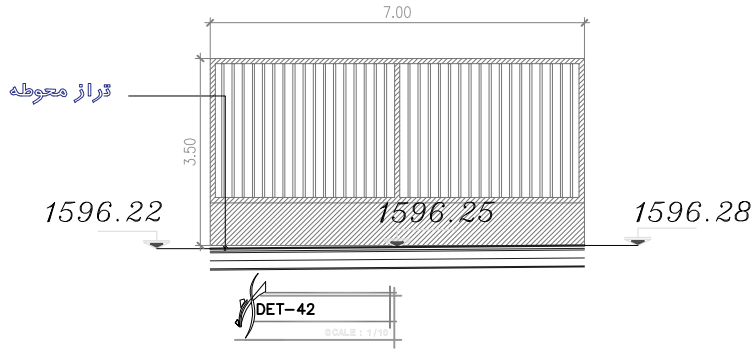

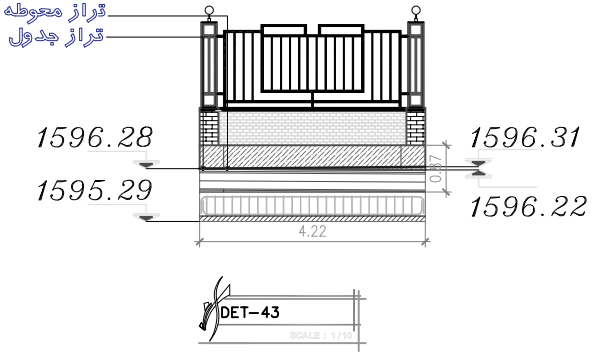

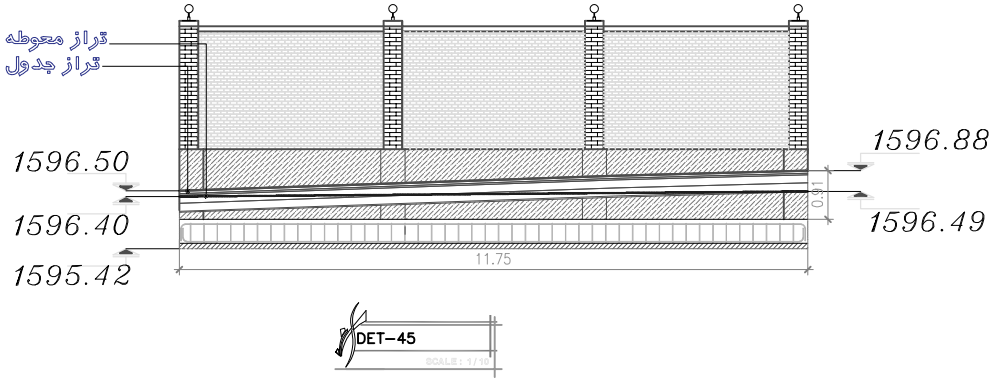

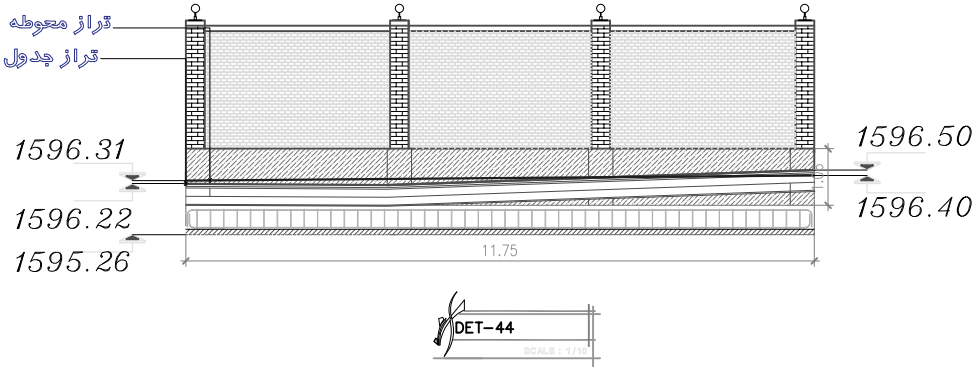

* پیمانکار موظف است قبل از اجرا نقشه رابا وضعیت موجود تطبیق و مغایرت های موجود را به اطلاع کارفرما برساند.
* تطبیق نقشه ها با محل اجرای پروژه بر عهده پیمانکار می باشد.

OSVEH
CONSULTING & ENGINEERING.CO
شرکت مهندسین مشاور اسوه معماری

کارفرما :
شرکت توسعه پست های ایران ترانسفو

امضاءطراح :

امضاء ناظر:

امضاء مجری:

امضاء سازمان نظام مهندسی:

تاریخ	۱۴۰۴/۰۳/۰۵
جمع زیربنا	
ترسیم	
کنترل	سازمان نظام مهندسی زنجان
ویرایش	
رشته	معماری
مقیاس	1/100
شماره	NO-14

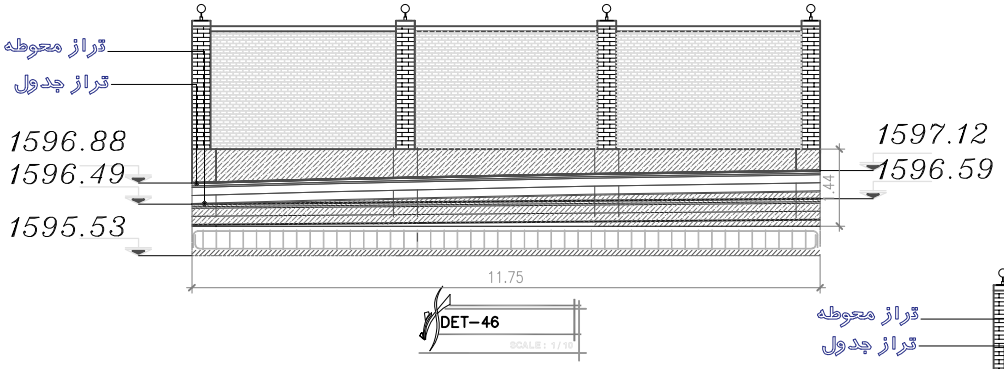

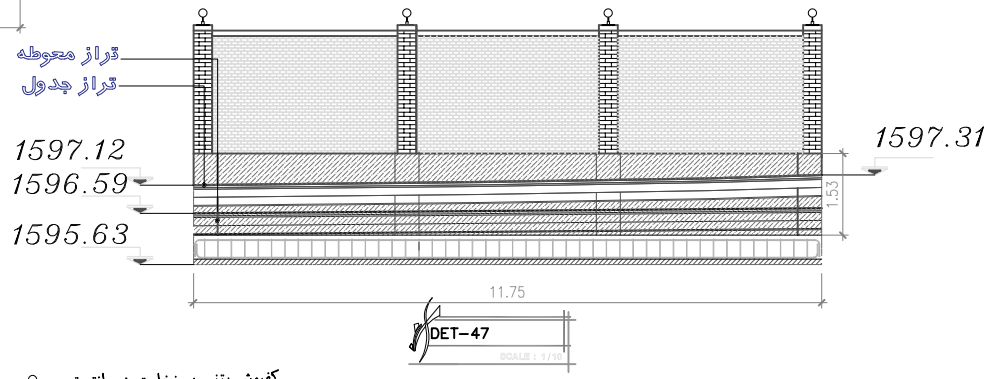

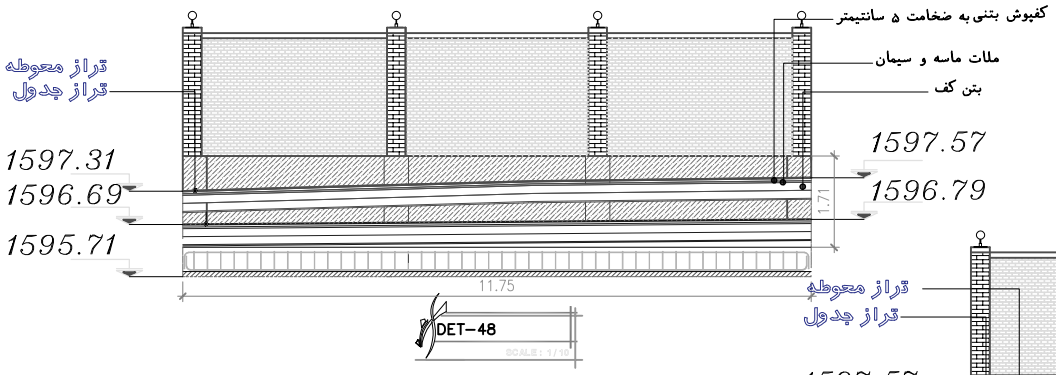

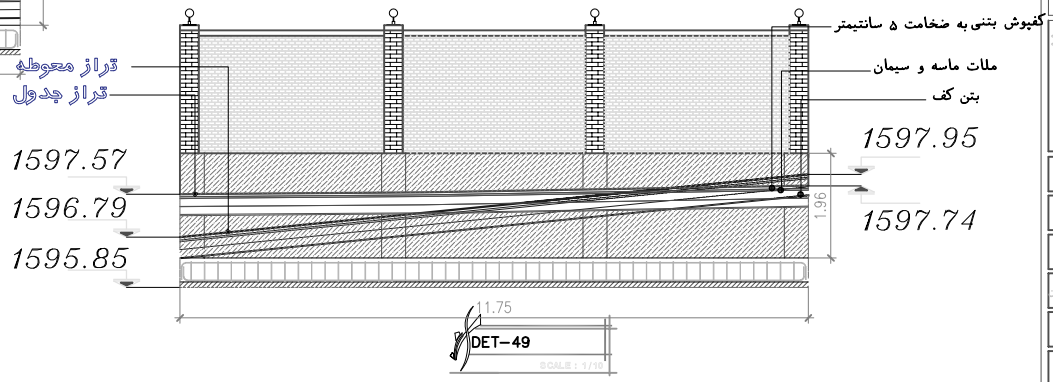

* پیمانکار موظف است قبل از اجرا نقشه رابا وضعیت موجود تطبیق و مغایرت های موجود را به اطلاع کارفرما برساند.
* تطبیق نقشه ها با محل اجرای پروژه بر عهده پیمانکار می باشد.

OSVEH
CONSULTING & ENGINEERING.CO
شرکت مهندسین مشاور اسوه معماری

کارفرما :
شرکت توسعه پست های ایران ترانسفو

امضاءطراح :

امضاء ناظر:

امضاء مجری:

امضاء سازمان نظام مهندسی:

تاریخ	۱۴۰۴/۰۳/۰۵
جمع زیربنا	
ترسیم	
کنترل	سازمان نظام مهندسی زنجان
ویرایش	
رشته	معماری
مقیاس	1/100
شماره	N0-A15

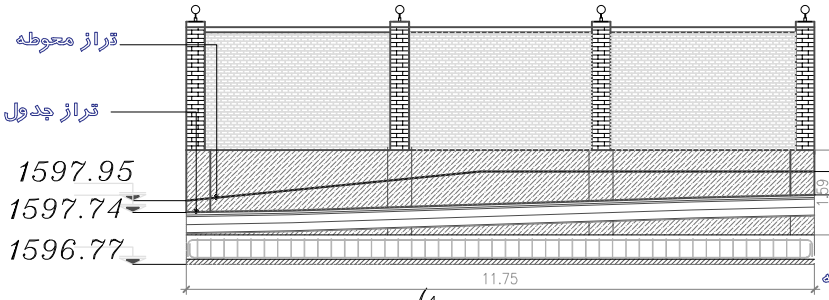

DET-50

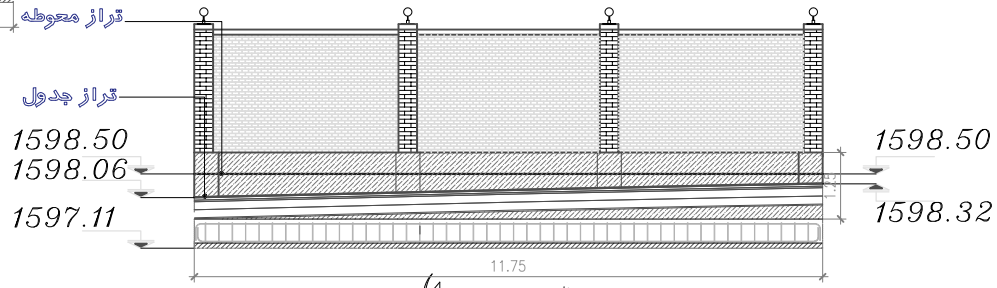

DET-51

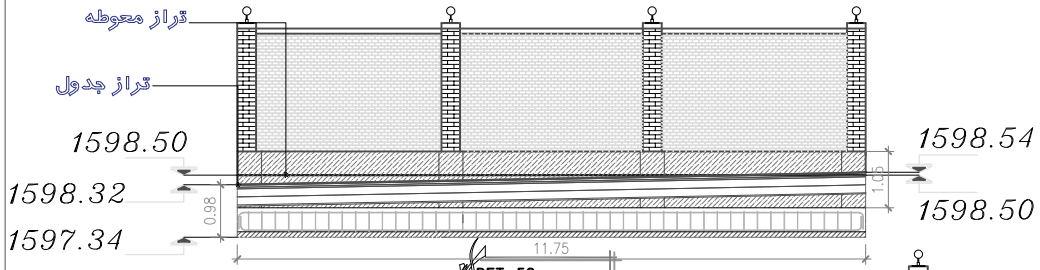

DET-52

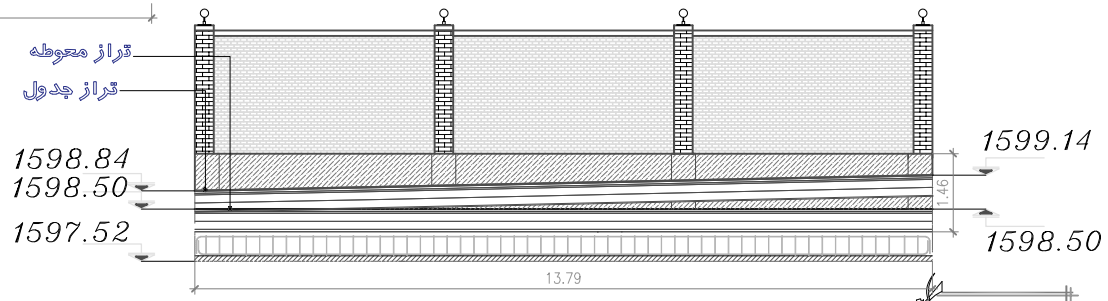

DET-54

DET-53

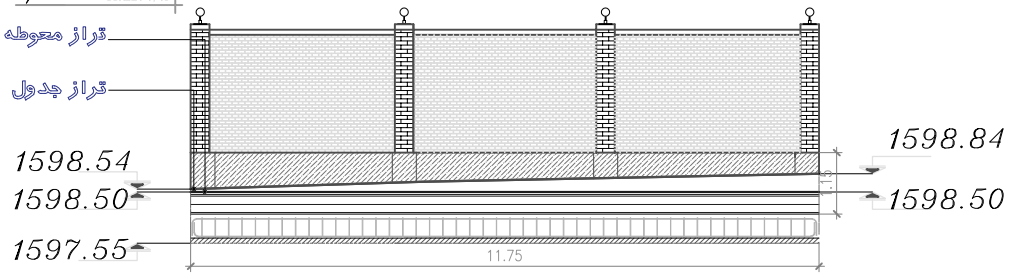

* پیمانکار موظف است قبل از اجرا نقشه رابا وضعیت موجود تطبیق و مغایرت های موجود را به اطلاع کارفرما برساند.
* تطبیق نقشه ها با محل اجرای پروژه بر عهده پیمانکار می باشد.

OSVEH
CONSULTING & ENGINEERING.CO
شرکت مهندسین مشاور اسوه معماری

کارفرما :
شرکت توسعه پست های ایران ترانسفو

امضاءطراح :

امضاء ناظر:

امضاء مجری:

امضاء سازمان نظام مهندسی:

تاریخ	۱۴۰۴/۰۳/۰۵
جمع زیربنا	
ترسیم	
کنترل	سازمان نظام مهندسی زنجان
ویرایش	
رشته	معماری
مقیاس	1/100
شماره	N0-A16

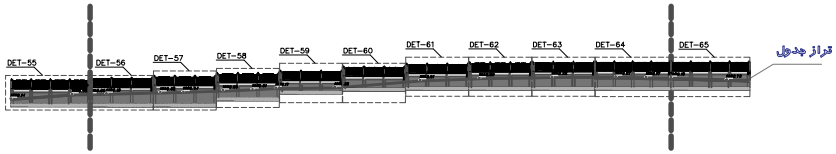

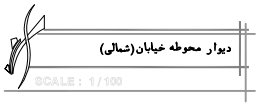

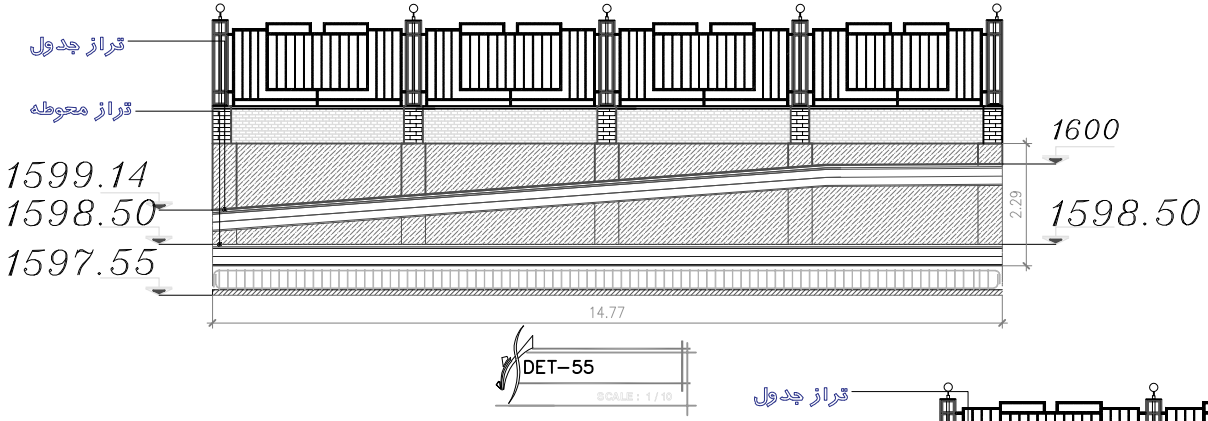

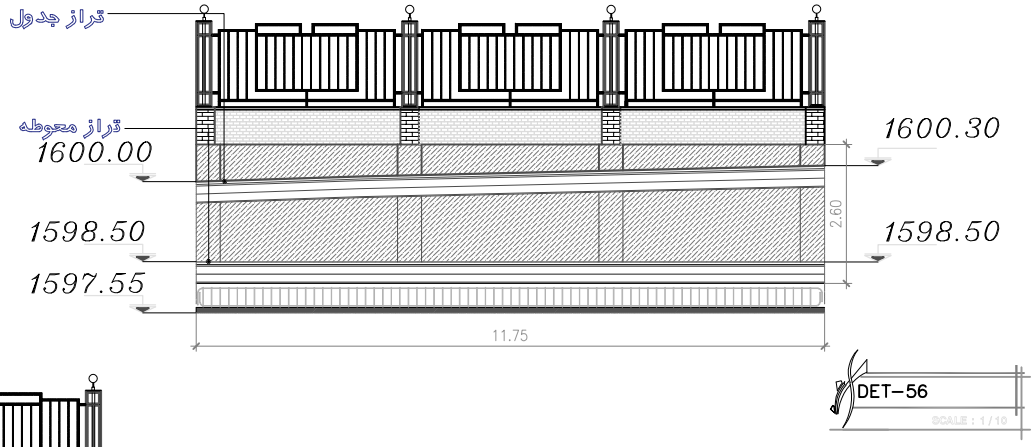

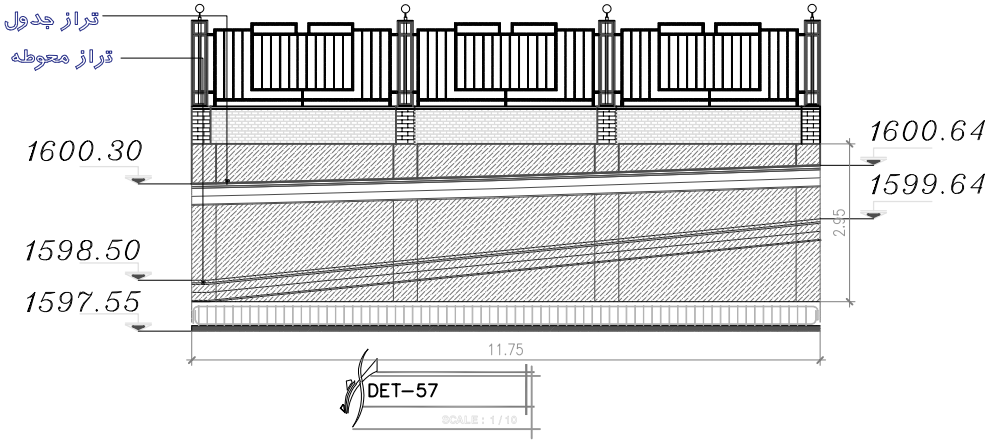

* پیمانکار موظف است قبل از اجرا نقشه رابا وضعیت موجود تطبیق و مغایرت های موجود را به اطلاع کارفرما برساند.
* تطبیق نقشه ها با محل اجرای پروژه بر عهده پیمانکار می باشد.

OSVEH
CONSULTING & ENGINEERING.CO
شرکت مهندسین مشاور اسوه معماری

کارفرما :
شرکت توسعه پست های ایران ترانسفو

امضاءطراح :

امضاء ناظر:

امضاء مجری:

امضاء سازمان نظام مهندسی:

تاریخ	۱۴۰۴/۰۳/۰۵
جمع زیربنا	
ترسیم	
کنترل	سازمان نظام مهندسی زنجان
ویرایش	
رشته	معماری
مقیاس	1/100
شماره	N0-A17

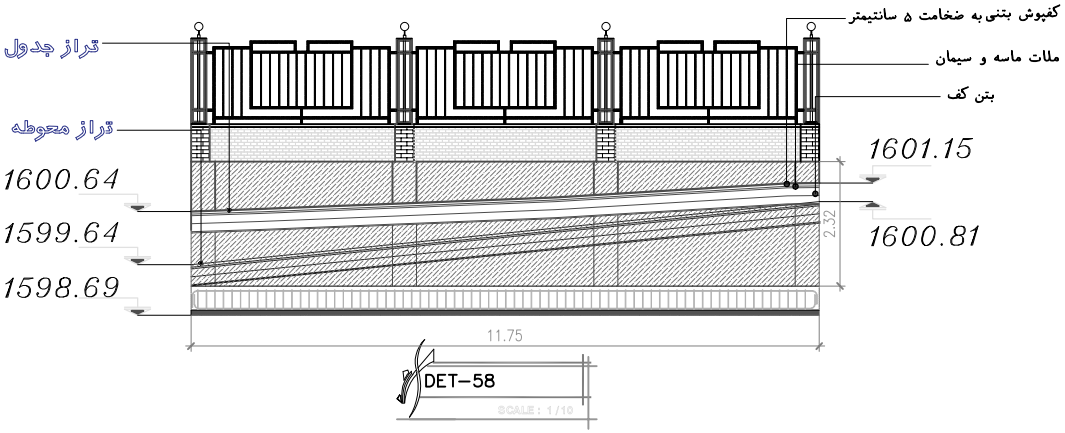

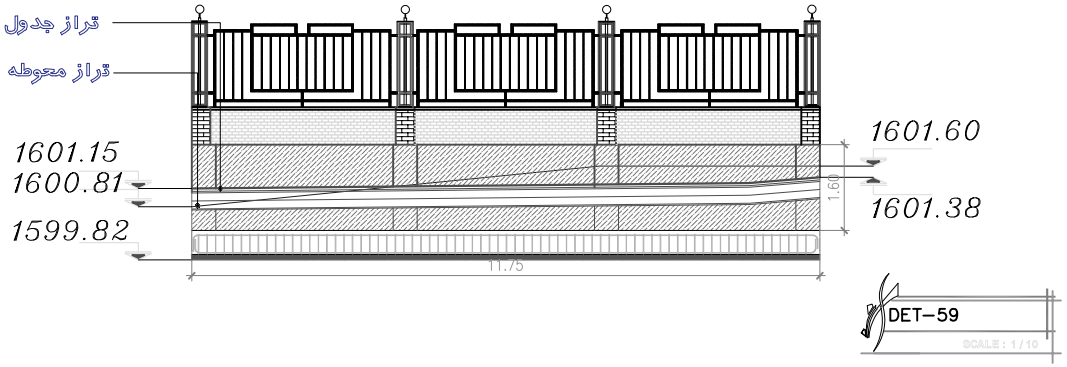

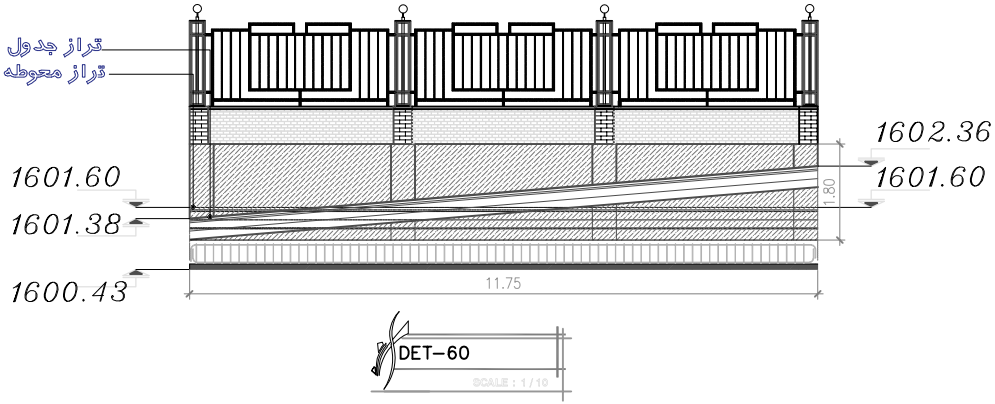

* پیمانکار موظف است قبل از اجرا نقشه رابا وضعیت موجود تطبیق و مغایرت های موجود را به اطلاع کارفرما برساند.
* تطبیق نقشه ها با محل اجرای پروژه بر عهده پیمانکار می باشد.

OSVEH
CONSULTING & ENGINEERING.CO
شرکت مهندسین مشاور اسوه معماری

کارفرما :
شرکت توسعه پست های ایران ترانسفو

امضاءطراح :

امضاء ناظر:

امضاء مجری:

امضاء سازمان نظام مهندسی:

تاریخ	۱۴۰۴/۰۳/۰۵
جمع زیربنا	
ترسیم	
کنترل	سازمان نظام مهندسی زنجان
ویرایش	
رشته	معماری
مقیاس	1/100
شماره	NO-A18

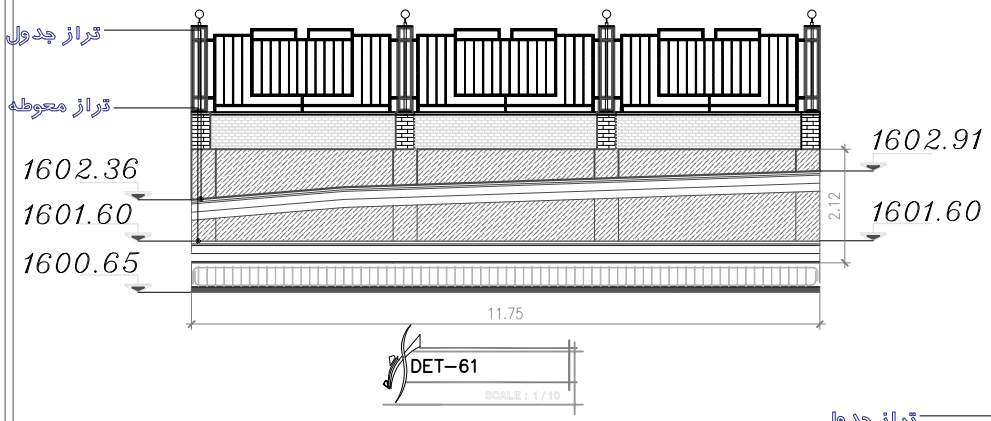

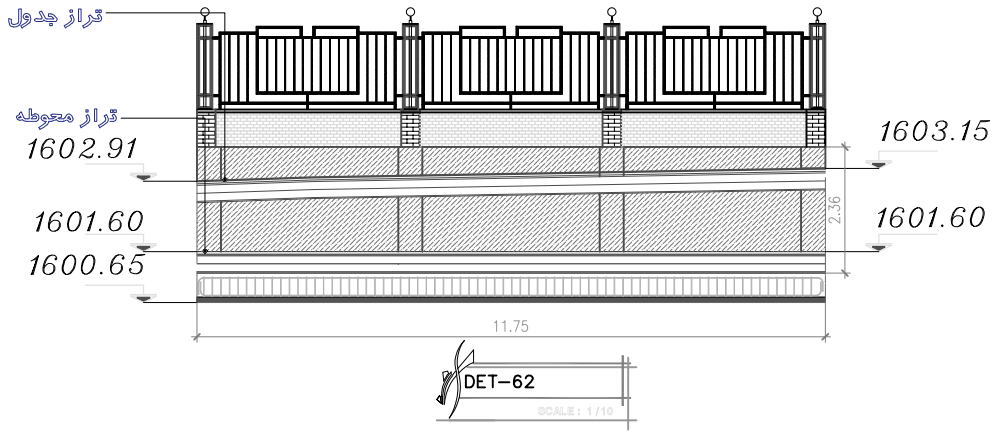

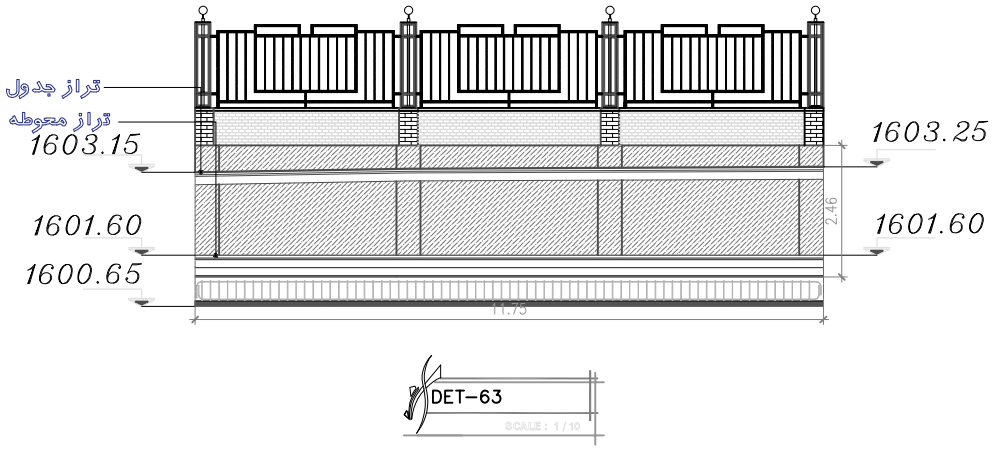

* پیمانکار موظف است قبل از اجرا نقشه رابا وضعیت موجود تطبیق و مغایرت های موجود را به اطلاع کارفرما برساند.
* تطبیق نقشه ها با محل اجرای پروژه بر عهده پیمانکار می باشد.

OSVEH
CONSULTING & ENGINEERING.CO
شرکت مهندسین مشاور اسوه معماری

کارفرما :
شرکت توسعه پست های ایران ترانسفو

امضاءطراح :

امضاء ناظر:

امضاء مجری:

امضاء سازمان نظام مهندسی:

تاریخ	۱۴۰۴/۰۳/۰۵
جمع زیربنا	
ترسیم	
کنترل	سازمان نظام مهندسی زنجان
ویرایش	
رشته	معماری
مقیاس	1/100
شماره	NO-A19

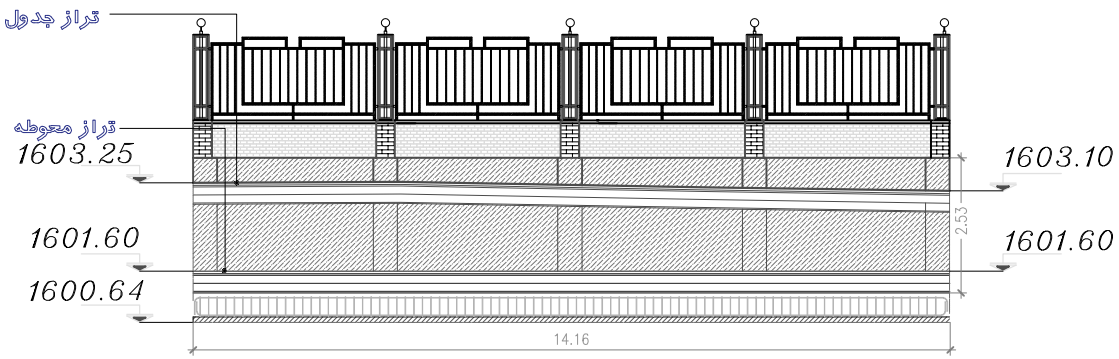

DET-64
SCALE : 1/10

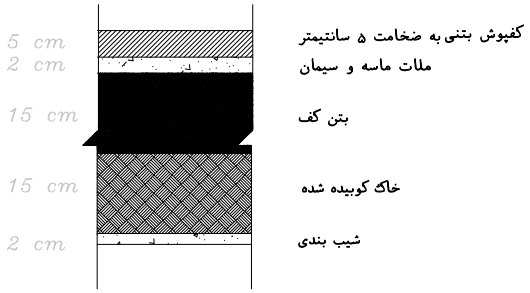

جزئیات کفسازی
SCALE : 1/10

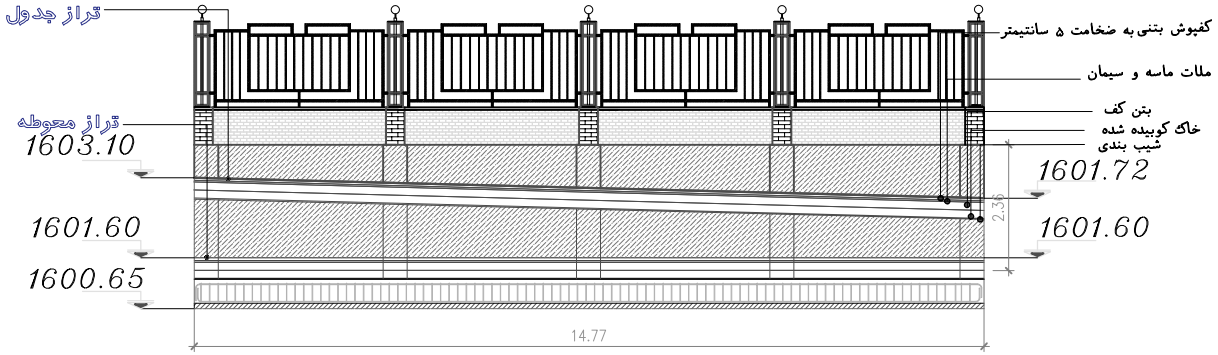

DET-65
SCALE : 1/10

* پیمانکار موظف است قبل از اجرا نقشه رابا وضعیت موجود تطبیق و مغایرت های موجود را به اطلاع کارفرما برساند.
* تطبیق نقشه ها با محل اجرای پروژه بر عهده پیمانکار می باشد.

OSVEH
CONSULTING & ENGINEERING.CO
شرکت مهندسین مشاور اسوه معماری

کارفرما :
شرکت توسعه پست های ایران ترانسفو

امضاءطراح :

امضاء ناظر:

امضاء مجری:

امضاء سازمان نظام مهندسی:

تاریخ	۱۴۰۴/۰۳/۰۵
جمع زیربنا	
ترسیم	
کنترل	سازمان نظام مهندسی زنجان
ویرایش	
رشته	معماری
مقیاس	1/100
شماره	NO-A20

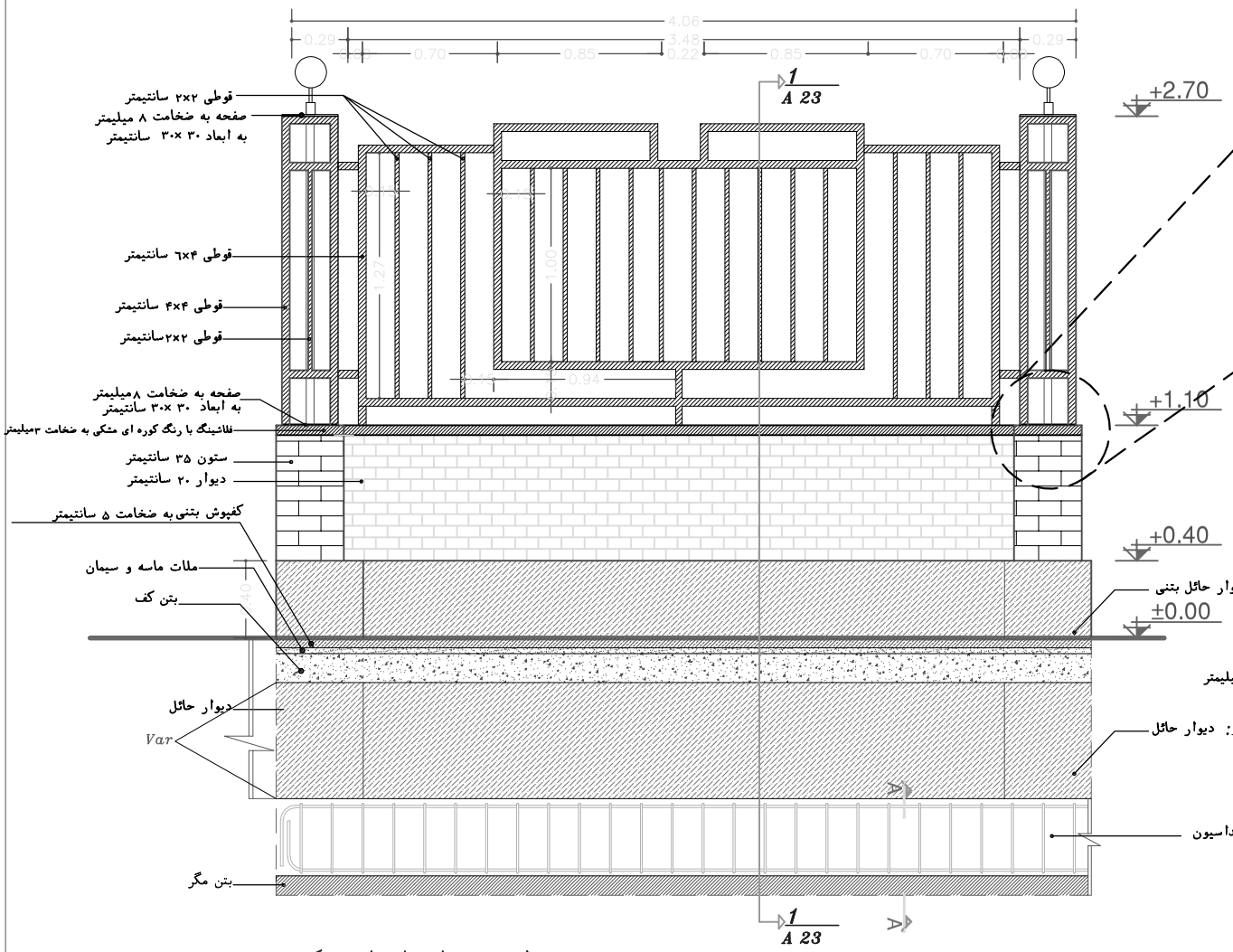

دیوار محوطه با طول یک نرده

SC:1/25

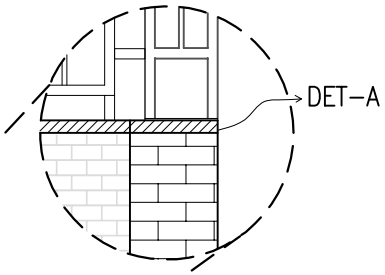

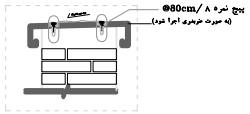

DET-A جزئیات اجرای فلاشینگ

SC:1/25

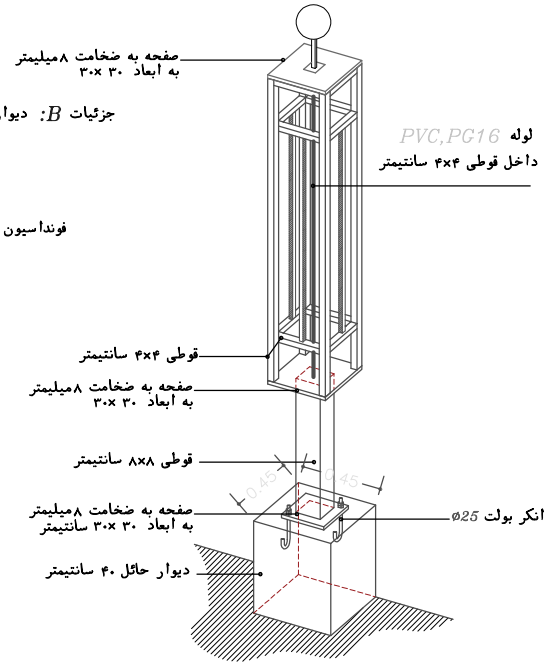

جزئیات اتصال نرده

SC:1/25

OSVEH
CONSULTING & ENGINEERING.CO
شرکت مهندسین مشاور اسوه معماری

کارفرما :
شرکت توسعه پست های ایران ترانسفو

امضاءطراح :

امضاء ناظر:

امضاء مجری:

امضاء سازمان نظام مهندسی:

تاریخ	۱۴۰۴/۰۳/۰۵
جمع زیربنا	
ترسیم	
کنترل	سازمان نظام مهندسی زنجان
ویرایش	
رشته	معماری
مقیاس	1/100
شماره	N0-A21

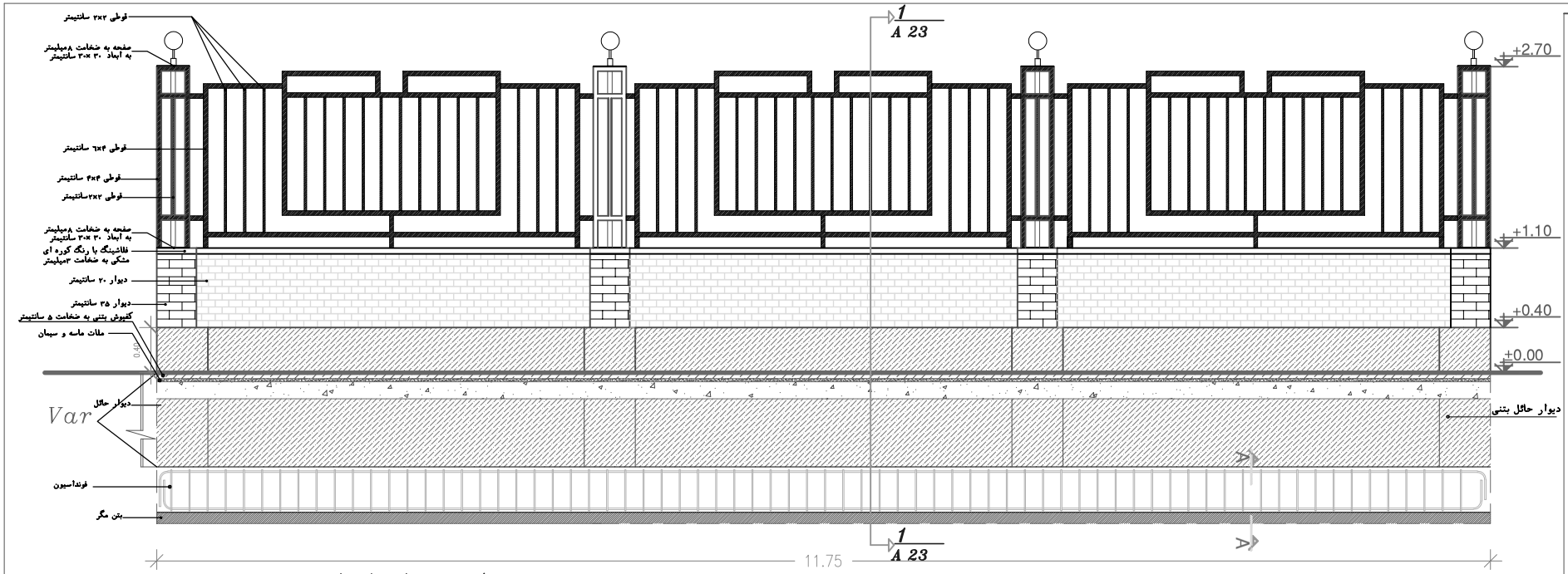

دیوار محوطه با طول سه نرده

SC:1/25

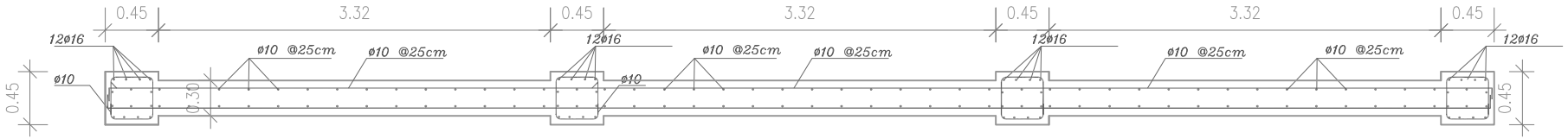

جزئیات B:دیوار حائل تا ارتفاع ۳ متر

SC:1/25

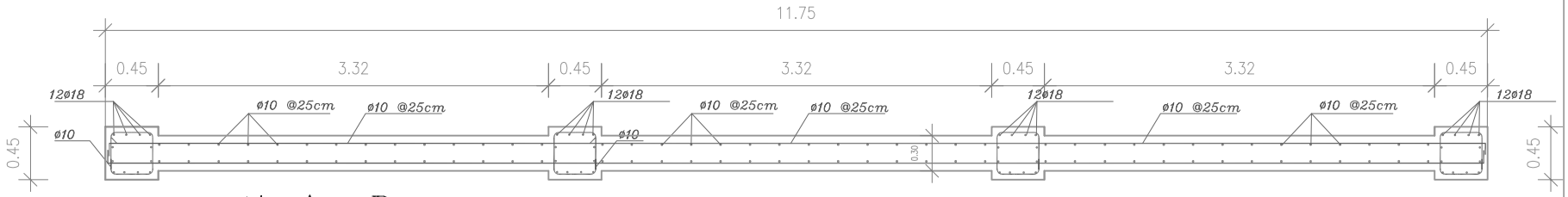

جزئیات B: دیوار حائل $4 \geqslant H > 3$ m

SC:1/25

OSVEH
CONSULTING & ENGINEERING.CO
شرکت مهندسین مشاور اسوه معماری

کارفرما :
شرکت توسعه پست های ایران ترانسفو

امضاءطراح :

امضاء ناظر:

امضاء مجری:

امضاء سازمان نظام مهندسی:

تاریخ	۱۴۰۴/۰۳/۰۵
جمع زیربنا	
ترسیم	
کنترل	سازمان نظام مهندسی زنجان
ویرایش	
رشته	معماری
مقیاس	1/100
شماره	N0-A22

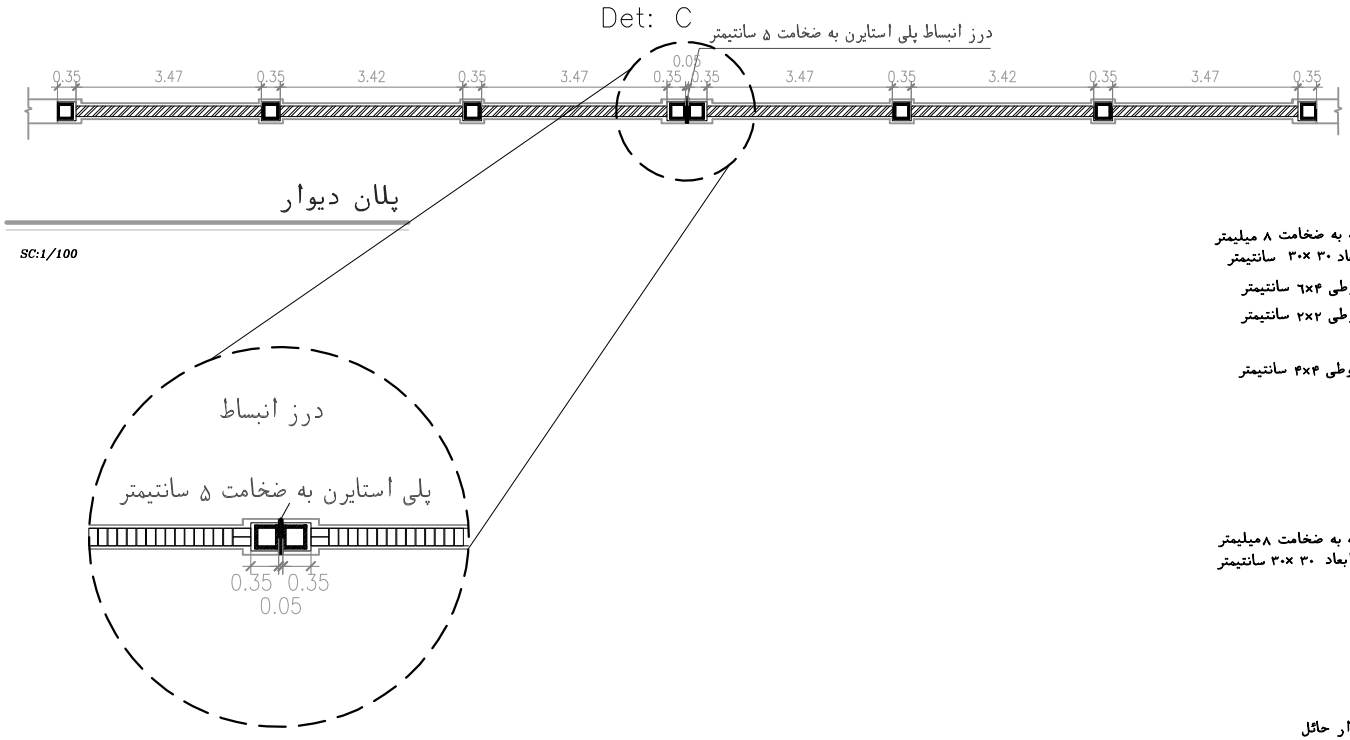

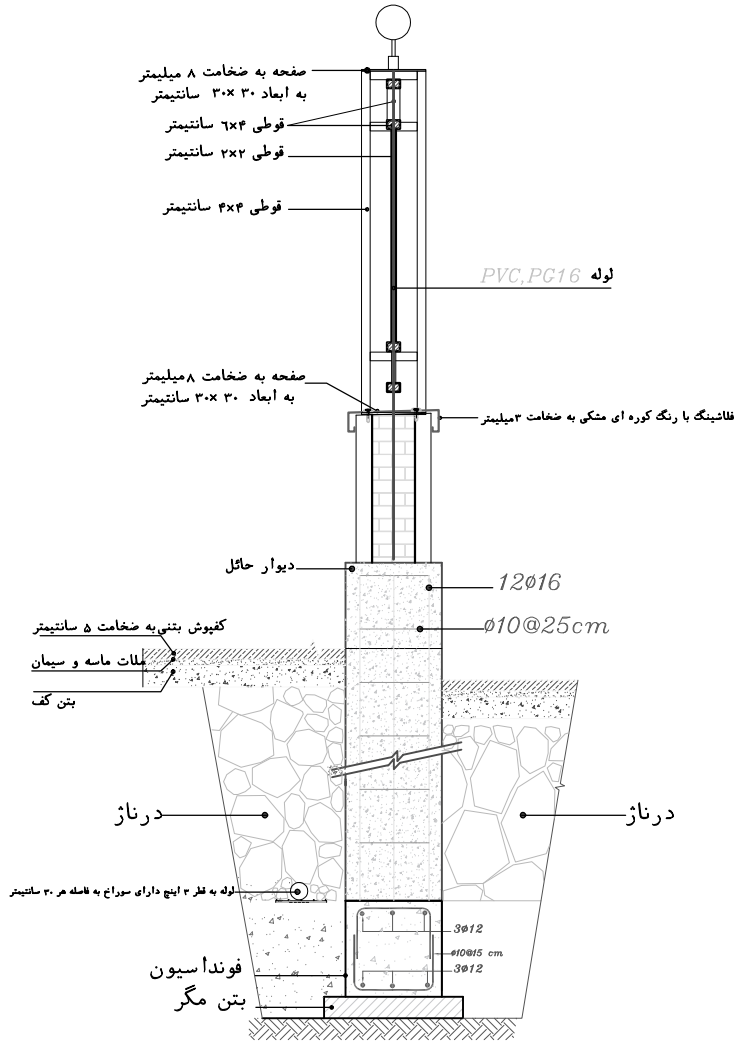

مقطع 1-1 :مقطع دیوار محوطه

SC:1/25

OSVEH
CONSULTING & ENGINEERING.CO
شرکت مهندسین مشاور اسوه معماری

کارفرما :
شرکت توسعه پست های ایران ترانسفو

امضاءطراح :

امضاء ناظر:

امضاء مجری:

امضاء سازمان نظام مهندسی:

تاریخ	۱۴۰۴/۰۳/۰۵
جمع زیربنا	
ترسیم	
کنترل	سازمان نظام مهندسی زنجان
ویرایش	
رشته	معماری
مقیاس	1/100
شماره	N0-A23

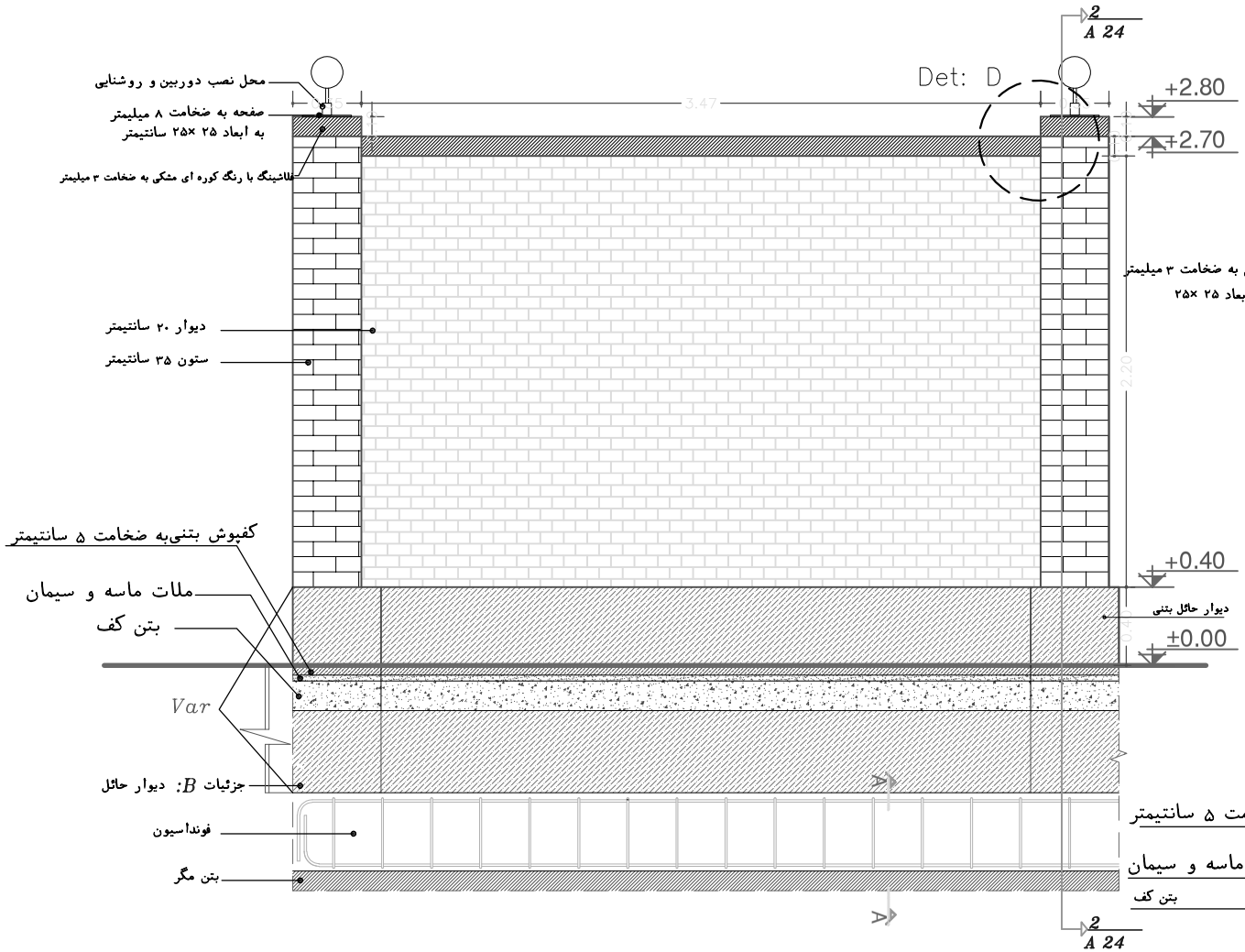

دیوار محوطه آجری

SC:1/25

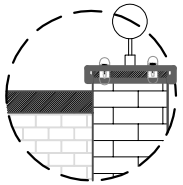

Det: D جزئیات اجرای فلاشینگ

SC:1/25

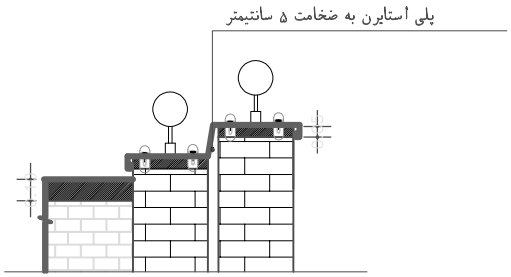

Det: D جزئیات اجرای فلاشینگ‌در دوبل ستون ها

SC:1/25

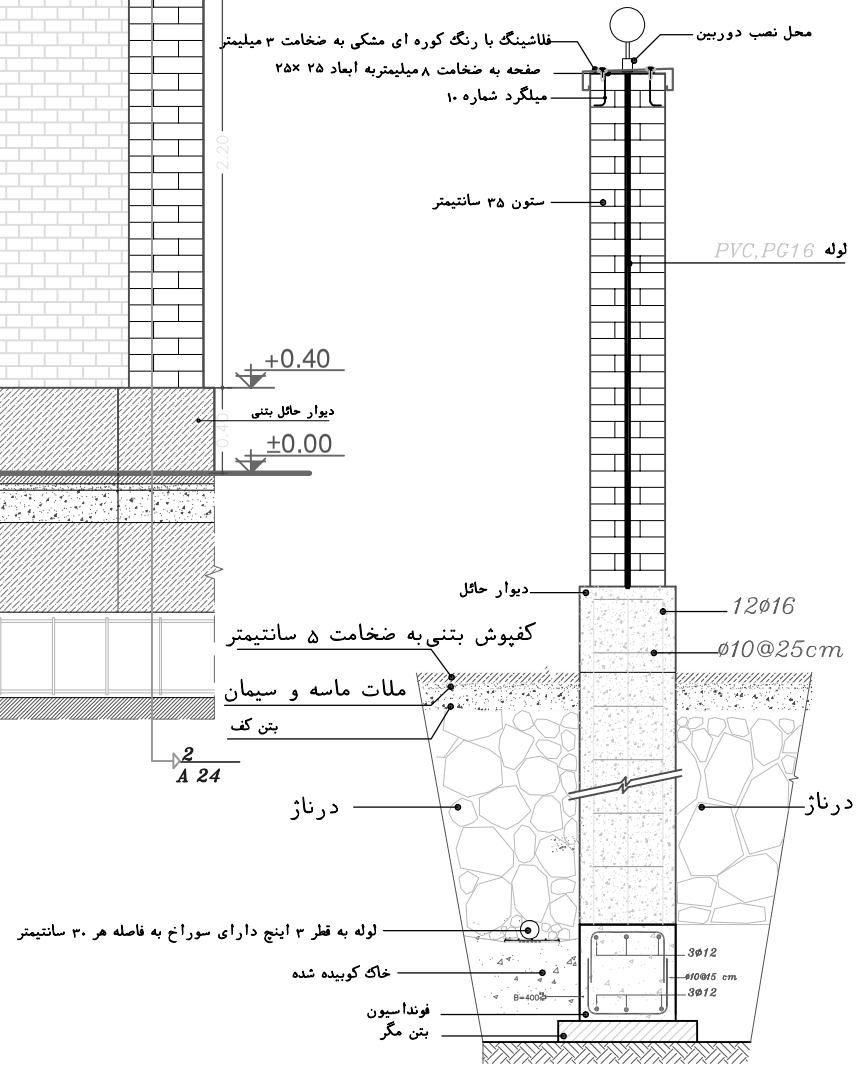

مقطع 2-2: مقطع دیوار محوطه

SC:1/25

OSVEH
CONSULTING & ENGINEERING.CO
شرکت مهندسین مشاور اسوه معماری

کارفرما :
شرکت توسعه پست های ایران ترانسفو

امضاءطراح :

امضاء ناظر:

امضاء مجری:

امضاء سازمان نظام مهندسی:

تاریخ	۱۴۰۴/۰۳/۰۵
جمع زیربنا	
ترسیم	
کنترل	سازمان نظام مهندسی زنجان
ویرایش	
رشته	معماری
مقیاس	1/100
شماره	N0-A24

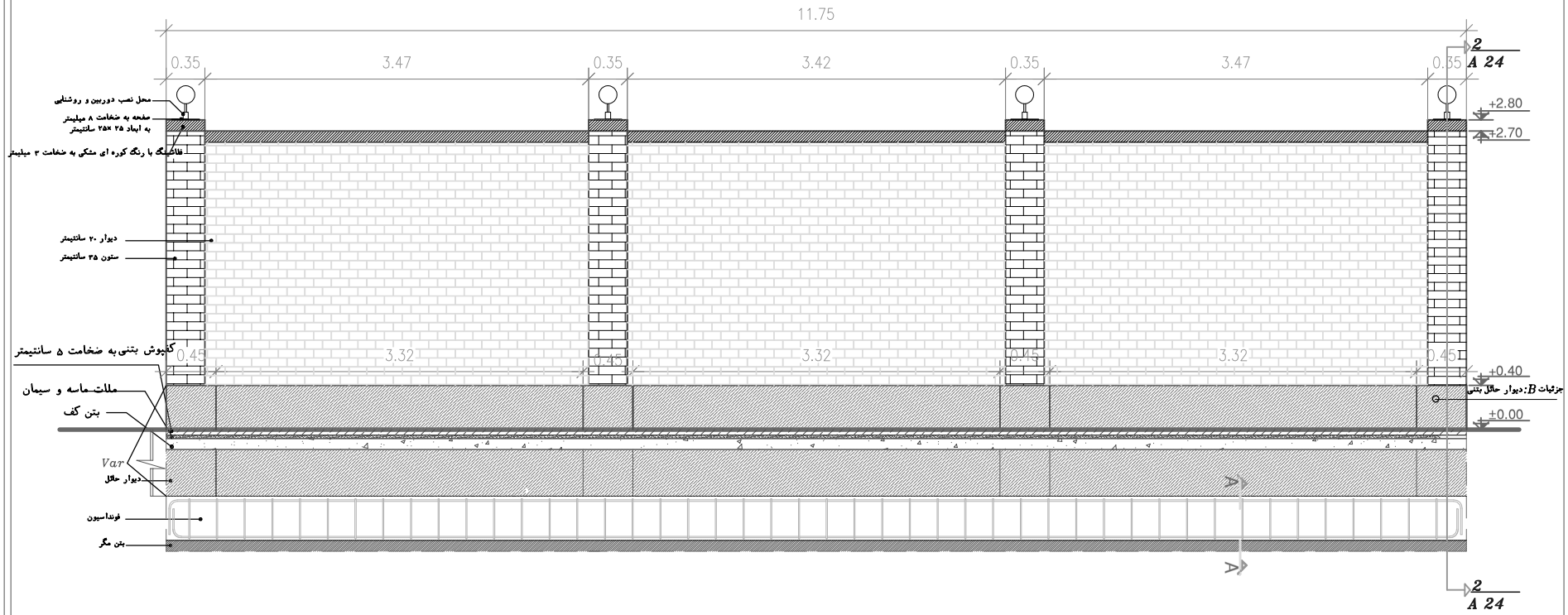

دیوار محوطه آجری

SC:1/25

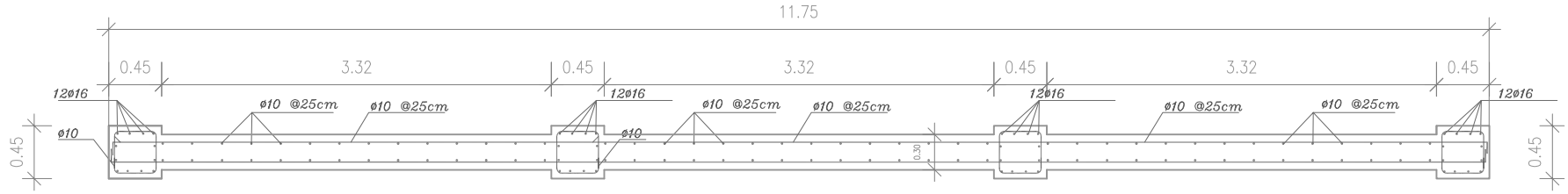

جزئیات دیوار حائل تا ارتفاع ۳ متر

SC:1/25

OSVEH
CONSULTING & ENGINEERING.CO
شرکت مهندسین مشاور اسوه معماری

کارفرما :
شرکت توسعه پست های ایران ترانسفو

امضاءطراح :

امضاء ناظر:

امضاء مجری:

امضاء سازمان نظام مهندسی:

تاریخ	۱۴۰۴/۰۳/۰۵
جمع زیربنا	
ترسیم	
کنترل	سازمان نظام مهندسی زنجان
ویرایش	
رشته	معماری
مقیاس	1/100
شماره	N0-A25

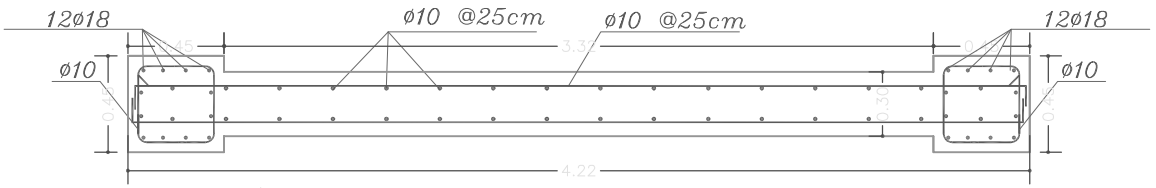

دیوار حائل $4 \geqslant H > 3$ m

SC:1/25

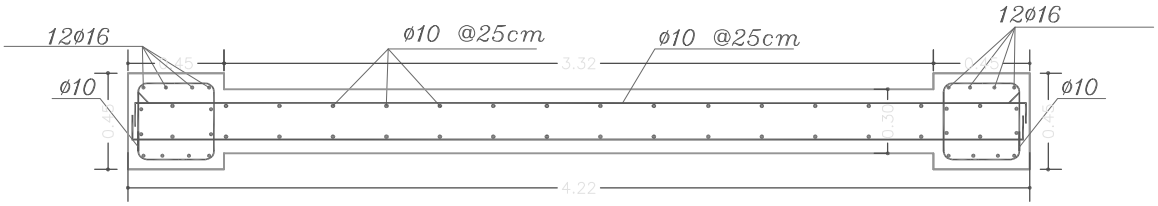

دیوار حائل $H < 3$ m

SC:1/25

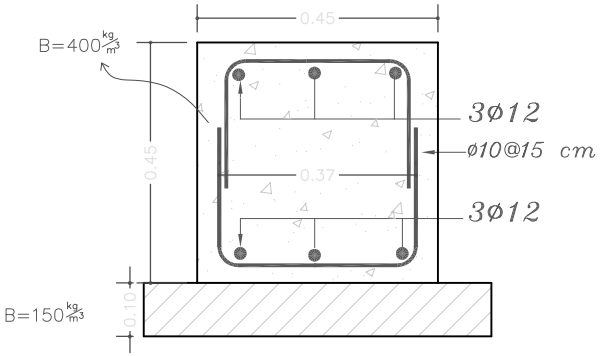

جزئیات فونداسیون $A-A$

SC:1/10

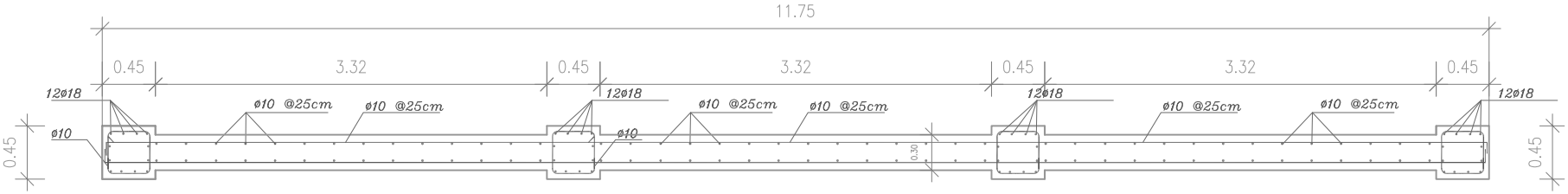

جزئیات B: دیوار حائل $4 \geqslant H > 3$ m

SC:1/25

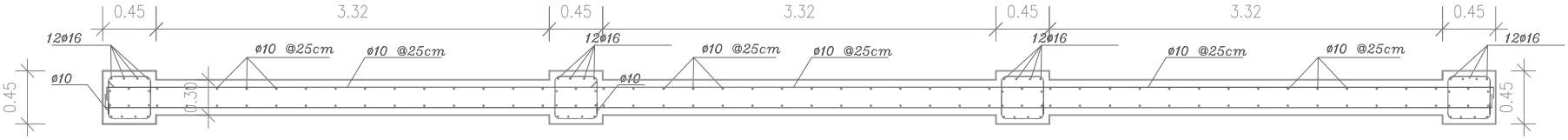

جزئیات B: دیوار حائل $H < 3$ m

SC:1/25

طول مهاری میلگرد مستقیم ℓ_d

No.	d mm	تیرها و فونداسیون ها (آرماتور فولادی)	تیرها و فونداسیون ها (آرماتور کششی)	ستونها و دیوارها
1	Ø10	40.0 cm	50.0 cm	40.0 cm
2	Ø16	65.0 cm	80.0 cm	65.0 cm
3	Ø18	70.0 cm	90.0 cm	70.0 cm

طول مهاری میلگرد قلابدار و کمترین بعد ستون ℓ_{dh}

No.	d mm	ℓ_{dh} cm	کمترین بعد ستون
1	Ø10	15.0 cm	20.0 cm
2	Ø16	25.0 cm	30.0 cm
3	Ø18	25.0 cm	30.0 cm

طول همپوشانی میلگردها (OverLap)

No.	d	تیرها و فونداسیون ها (آرماتور فولادی)	تیرها و فونداسیون ها (آرماتور کششی)	ستونها و دیوارها
1	Ø10	50.0 cm	65.0 cm	50.0 cm
2	Ø16	80.0 cm	105.0 cm	80.0 cm
3	Ø18	90.0 cm	120.0 cm	90.0 cm

۱- عیار سیمان مصرفی در بتن مگر $150 \frac{kg}{m^3}$ میباشد

۲-عیار بتن مصرفی در فنداسیونها $400 \frac{kg}{m^3}$ میباشد.

۳-عیار بتن مصرفی در دیوارها و ستون $350 \frac{kg}{m^3}$ و مقاومت ۲۵ مگا پاسکال می باشد.

OSVEH
CONSULTING & ENGINEERING.CO
شرکت مهندسین مشاور اسوه معماری

کارفرما :
شرکت توسعه پست های ایران ترانسفو

امضاءطراح :

امضاء ناظر:

امضاء مجری:

امضاء سازمان نظام مهندسی:

تاریخ	۱۴۰۴/۰۳/۰۵
جمع زیربنا	
ترسیم	
کنترل	سازمان نظام مهندسی زنجان
ویرایش	
رشته	معماری
مقیاس	1/100
شماره	NO-A26

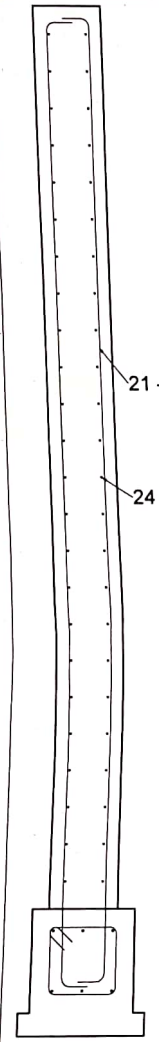

1 مقطع دیوار
1 : 10

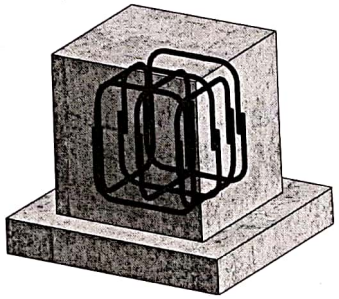

6 فونداسیون زیر ستون

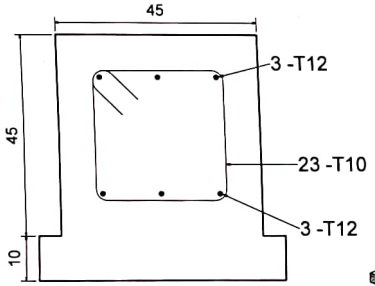

2 مقطع شناژ
1 : 5

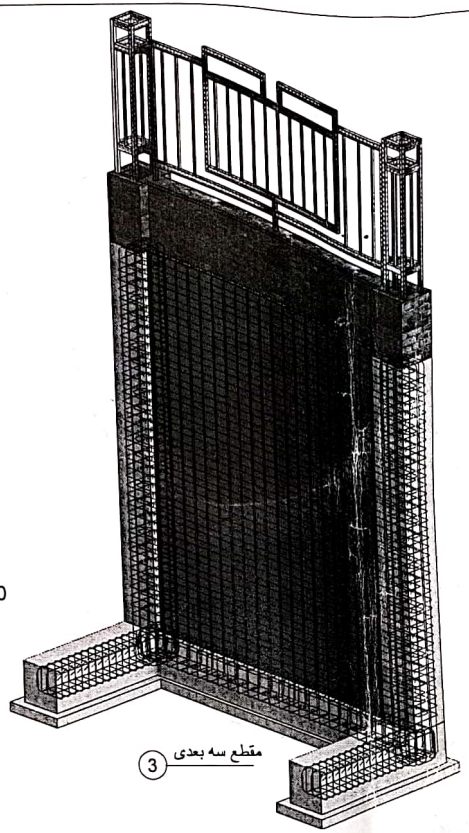

3 مقطع سه بعدی

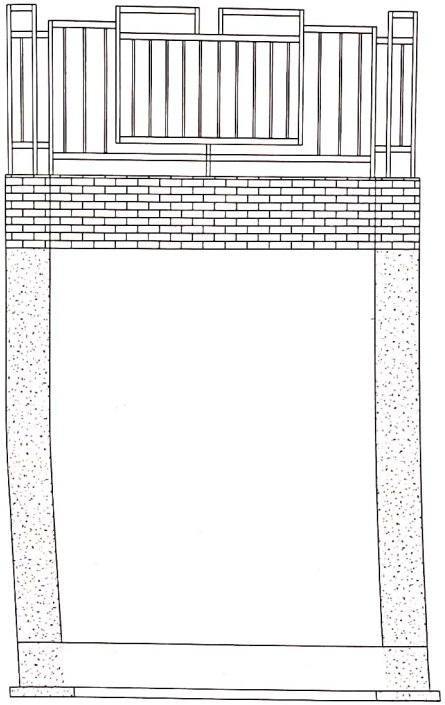

4 نما
1 : 22

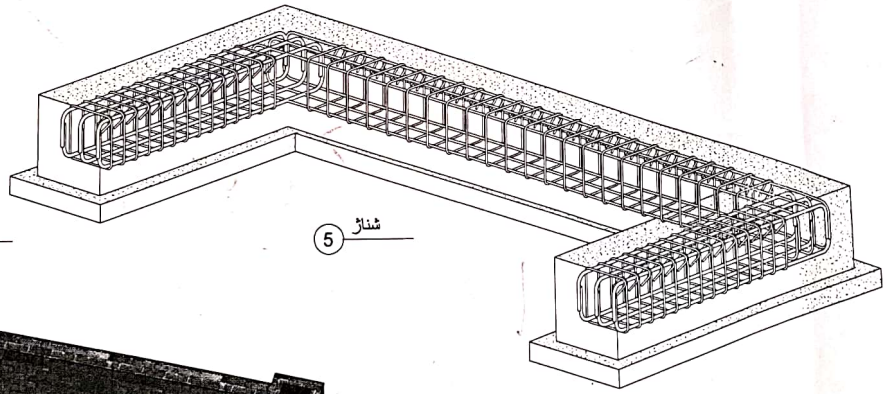

5 شناژ

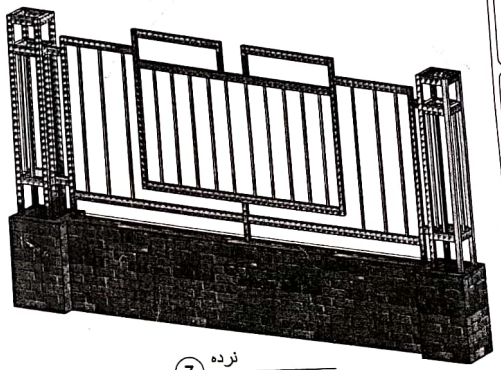

7 نرده

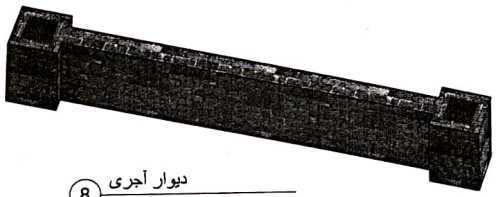

8 دیوار آجری

مهندسین مشاور اسوه معماری زنجان

کارفرما:

آدرس:

امضاء طراح:

امضا مشاور:

امضا ناظر:

امضا سازمان نظام مهندسی:

امضا گروه کنترل:

تاریخ	۱۴۰۴/۰۴/۰۵
جمع زیربنا	
تصویب	
رشته	
مقیاس	
شماره شیت	S-

N